МВМПО 305х150/3



Металеві решітки з нахиленими ламелями, багаторядні, з відбортовані

• Матеріал корпусу: Сталь із полімерним покриттям

	Одиниця виміру	МВМПО 305х150/3

Розміри

L	H	l	h	A
305	150	291	136	5.5

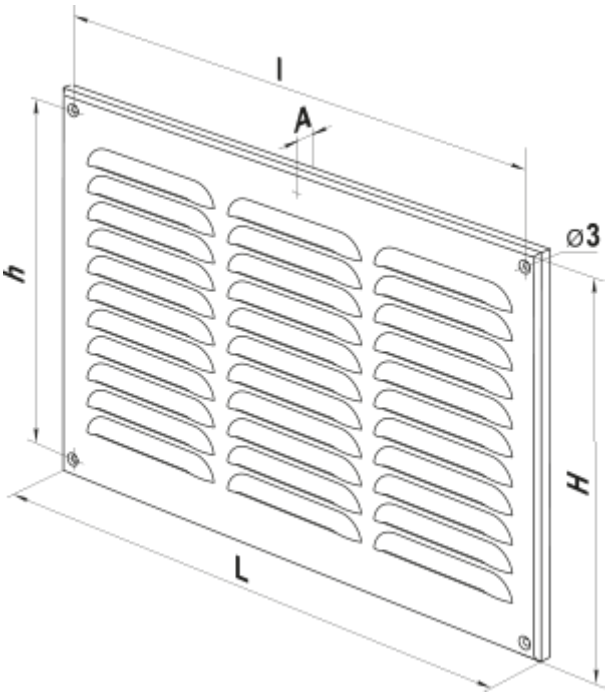
l
A
h
⌀3
H
L