МВМПО 350/3



Металеві решітки з нахиленими ламелями, багаторядні, з відбортовані

• Матеріал корпусу: Сталь із полімерним покриттям

	Одиниця виміру	МВМПО 350/3

Розміри

L	H	l	h	A
350	350	336	336	5.5

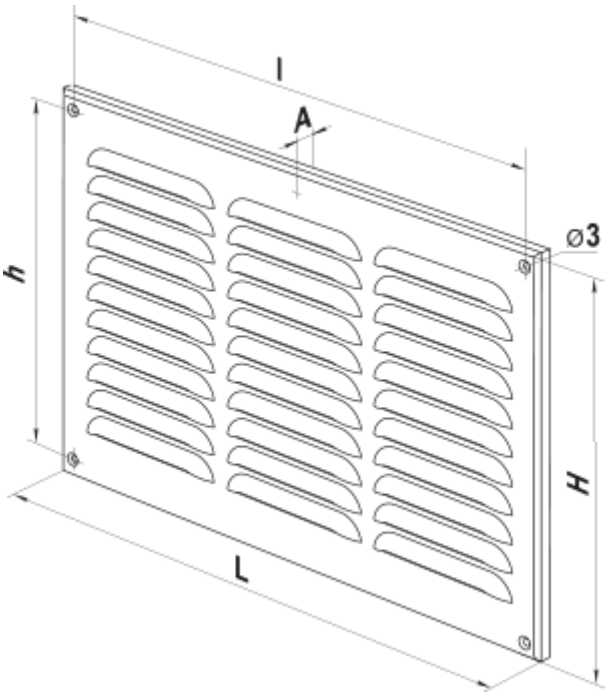
l
A
h
⌀3
H
L