# МВМПО 350x300/3



Металеві решітки з нахиленими ламелями, багаторядні, з відбортовані

• Матеріал корпусу: Сталь із полімерним покриттям

| | Одиниця виміру | МВМПО 350x300/3 |
|---|---|---|

## Розміри

| L | H | l | h | A |
|---|---|---|---|---|
| 350 | 300 | 336 | 286 | 5.5 |

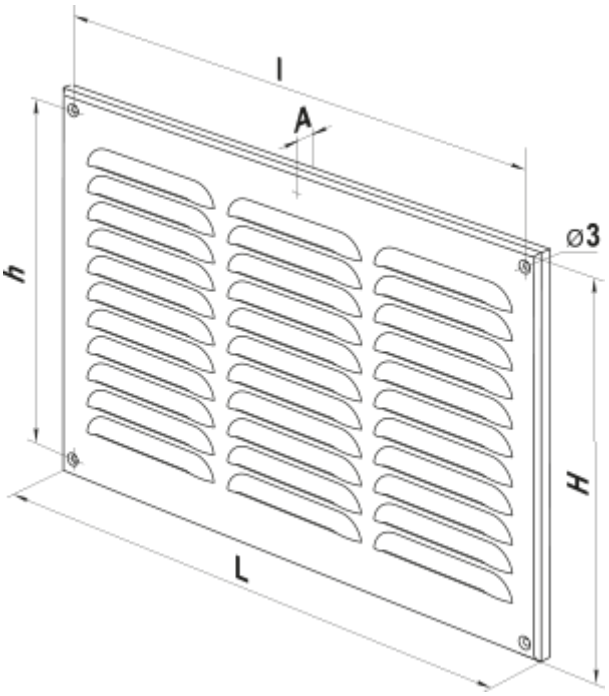
l
A
h
⌀3
H
L