МВМПО 400x300/4



Металеві решітки з нахиленими ламелями, багаторядні, з відбортовані

• Матеріал корпусу: Сталь із полімерним покриттям

	Одиниця виміру	МВМПО 400x300/4

Розміри

L	H	l	h	A
400	300	386	286	5.5

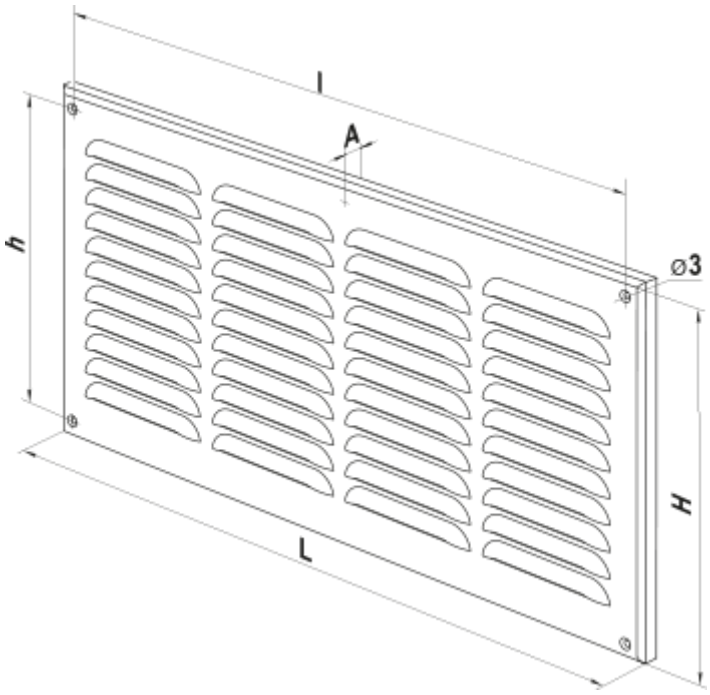
l
A
h
⌀3
H
L