МВМПО 450/4



Металеві решітки з нахиленими ламелями, багаторядні, з відбортовані

• Матеріал корпусу: Сталь із полімерним покриттям

	Одиниця виміру	МВМПО 450/4

Розміри

L	H	l	h	A
450	450	436	436	5.5

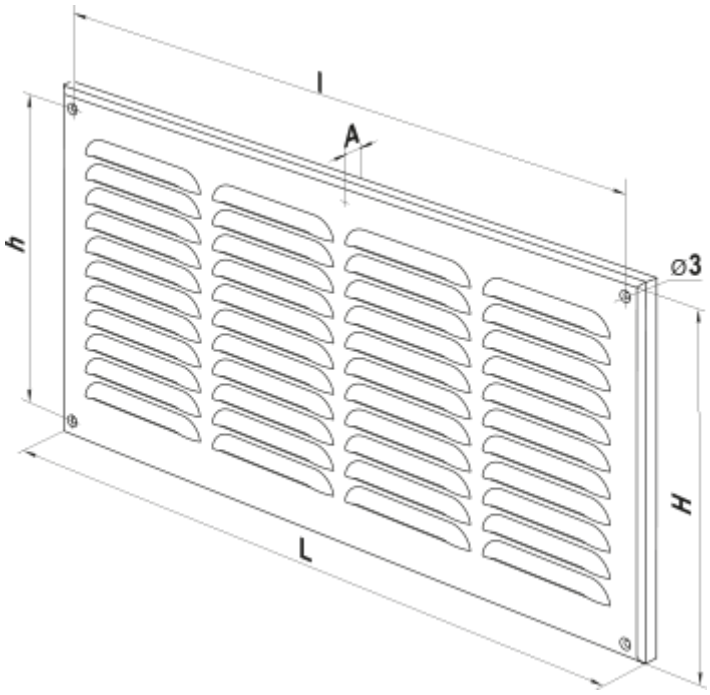
l
A
h
⌀3
H
L