МВМПО 450x250/4



Металеві решітки з нахиленими ламелями, багаторядні, з відбортовані

• Матеріал корпусу: Сталь із полімерним покриттям

	Одиниця виміру	МВМПО 450x250/4

Розміри

L	H	l	h	A
450	250	436	236	5.5

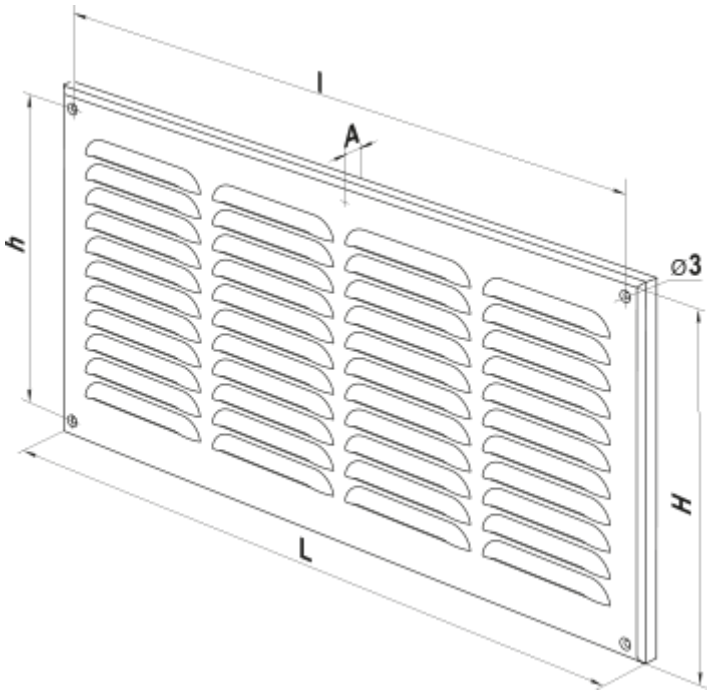
l
A
h
⌀3
H
L