МВМПО 450х250/4с сіра

Металеві решітки з нахиленими ламелями, багаторядні, з відбортовані

• Матеріал корпусу: Сталь із полімерним покриттям
• Додаткові опції решіток: Антимоскітна сітка



	Одиниця виміру	МВМПО 450х250/4с сіра

Розміри

L	H	l	h	A
450	250	436	236	5.5

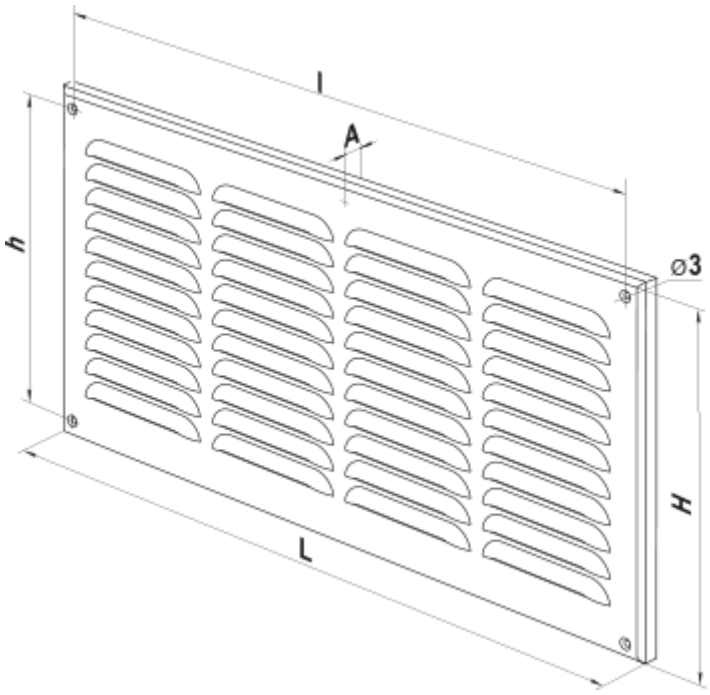
l
A
h
⌀3
H
L