МВМПО 500x300/5



Металеві решітки з нахиленими ламелями, багаторядні, з відбортовані

• Матеріал корпусу: Сталь із полімерним покриттям

	Одиниця виміру	МВМПО 500x300/5

Розміри

L	H	l	h	A
500	300	486	286	5.5

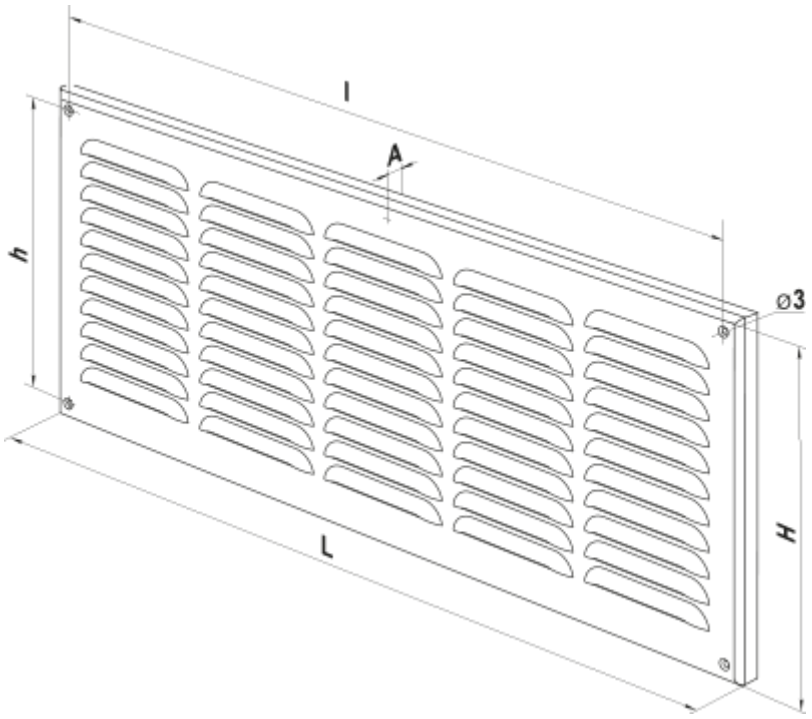
l
A
h
ø3
H
L