МВМПО 500x350/5



Металеві решітки з нахиленими ламелями, багаторядні, з відбортовані

• Матеріал корпусу: Сталь із полімерним покриттям

	Одиниця виміру	МВМПО 500x350/5

Розміри

L	H	l	h	A
500	350	486	336	5.5

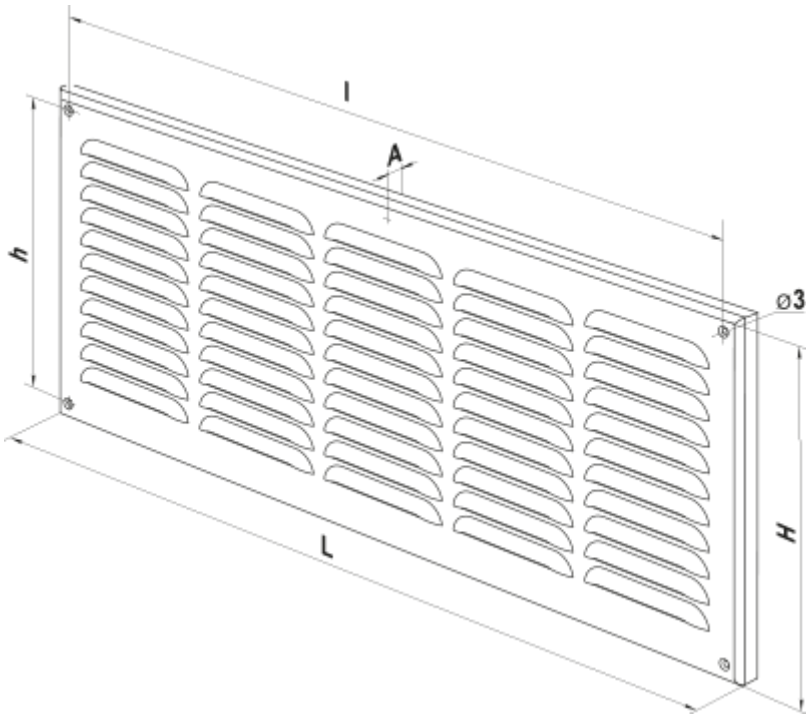
l
A
h
ø3
H
L