МЗР-282х321



Противибухові решітки МЗР використовуються у системах вентиляції захисних споруд, та служать для захисту вентиляційних пристроїв від вибухової хвилі

• Кут нахилу лопатей: 45

	Одиниця виміру	МЗР-282х321
Вага	кг	6
Кут нахилу лопатей	град.	45

Розміри

A	A1	A2	B	B1	B2	H	d	n
321	291	201	282	252	162	85	12	8

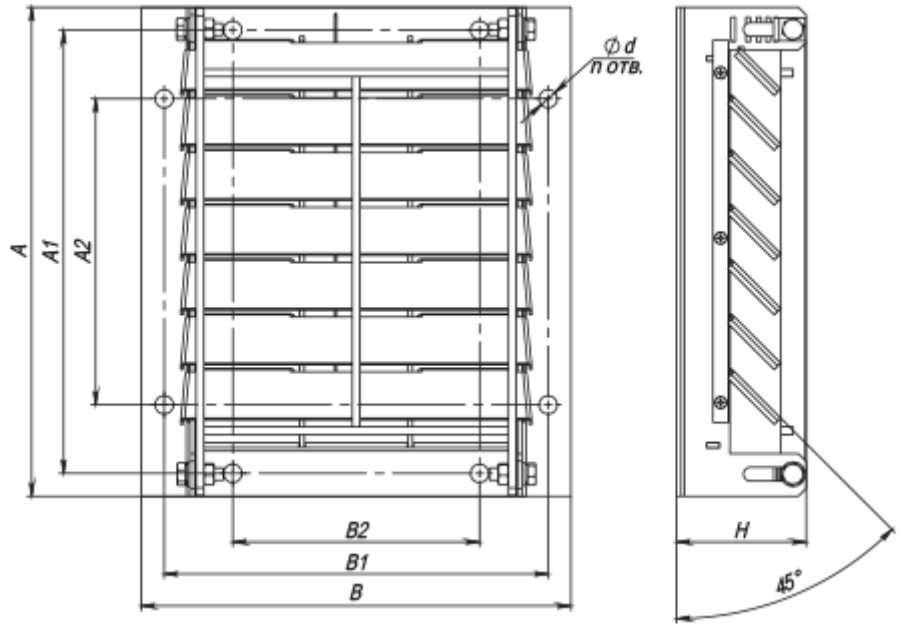

Аксесуари

Решітки для вентиляції захисних споруд

Найменування	Фото	Опис
КПЗ-С-ДН200		Кожух припливний захисний призначений для встановлення у нього захисної решітки
КПЗ-С-ДН100		Кожух припливний захисний призначений для встановлення у нього захисної решітки
КПЗ-С-ДН125		Кожух припливний захисний призначений для встановлення у нього захисної решітки
КПЗ-С-ДН150		Кожух припливний захисний призначений для встановлення у нього захисної решітки
КПЗ-С-ДН160		Кожух припливний захисний призначений для встановлення у нього захисної решітки
КПЗ-С-ДН180		Кожух припливний захисний призначений для встановлення у нього захисної решітки
КПЗ-С-ДН225		Кожух припливний захисний призначений для встановлення у нього захисної решітки
КПЗ-С-ДН250		Кожух припливний захисний призначений для встановлення у нього захисної решітки

КПЗ-С-ДН280		Кожух припливний захисний призначений для встановлення у нього захисної решітки
КПЗ-С-ДН300		Кожух припливний захисний призначений для встановлення у нього захисної решітки

Екодизайн

Торгова марка	Вентс
Модель	МЗР-282х321
Площа живого перерізу (м²)	0.045
Номінальна витрата повітря (м³/год)	1500