НК 150-2,4-1 У



Нагрівачі канальні електричні з вбудованим регулюванням температури

• Матеріал корпусу: Оцинкована сталь

	Одиниця виміру	НК 150-2,4-1 У
Розмір повітропроводу, який приєднується	мм	150
Фазність	-	1
Мінімальна напруга живлення	В	230
Максимальна напруга живлення	В	230
Частота мережі живлення	Гц	50
Номінальна потужність	Вт	2400
Вага	кг	1

Розміри

Ø D	B	H	L	L1
149	144	255	370	290

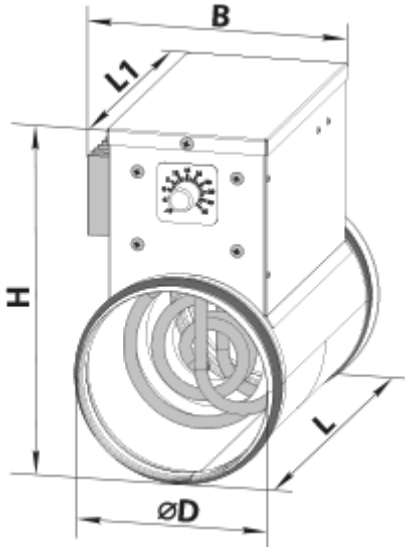

Аксесуари

Зовнішні датчики температури

Найменування	Фото	Опис
КДТ2-М 100		Канальні датчики температури
КДТ2-М 150		Канальні датчики температури
КДТ2-М 200		Канальні датчики температури
КДТ2-М 400		Канальні датчики температури
КДТ2-М1 100		Канальні датчики температури
КДТ2-М1 150		Канальні датчики температури
КДТ2-М1 200		Канальні датчики температури
КДТ2-М1 400		Канальні датчики температури
КДТ2-МК 100		Канальні датчики температури з клемною коробкою

КДТ2-МК 150		Канальні датчики температури з клемною коробкою
КДТ2-МК 200		Канальні датчики температури з клемною коробкою
КДТ2-МК 400		Канальні датчики температури з клемною коробкою