НК 200-1,2-1



Канальні електричні нагрівачі з круглим перерізом

• Матеріал корпусу: Оцинкована сталь

	Одиниця виміру	НК 200-1,2-1
Розмір повітропроводу, який приєднується	мм	200
Фазність	-	1
Мінімальна напруга живлення	В	230
Максимальна напруга живлення	В	230
Частота мережі живлення	Гц	50
Номінальна потужність	Вт	1200
Вага	кг	2.5

Розміри

ØD	B	H	L	L1	L2
199	150	302	294	214	40

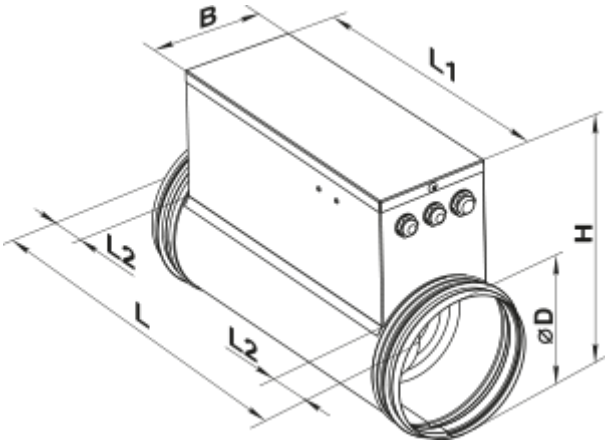

Аксесуари

Зовнішні датчики температури

Найменування	Фото	Опис
КДТ2-М 100		Канальні датчики температури
КДТ2-М 150		Канальні датчики температури
КДТ2-М 200		Канальні датчики температури
КДТ2-М 400		Канальні датчики температури
КДТ2-М1 100		Канальні датчики температури
КДТ2-М1 150		Канальні датчики температури
КДТ2-М1 200		Канальні датчики температури
КДТ2-М1 400		Канальні датчики температури
КДТ2-МК 100		Канальні датчики температури з клемною коробкою
КДТ2-МК 150		Канальні датчики температури з клемною коробкою

КДТ2-МК 200		Канальні датчики температури з клемною коробкою
КДТ2-МК 400		Канальні датчики температури з клемною коробкою

Регулятори потужності електричних нагрівачів для вентиляційних систем

Найменування	Фото	Опис
PULSER-M		Регулятор потужності одно- та двофазних електронагрівачів