НК 400x200-7,5-3

Канальні електричні нагрівачі з прямокутним перерізом

• Матеріал корпусу: Оцинкована сталь

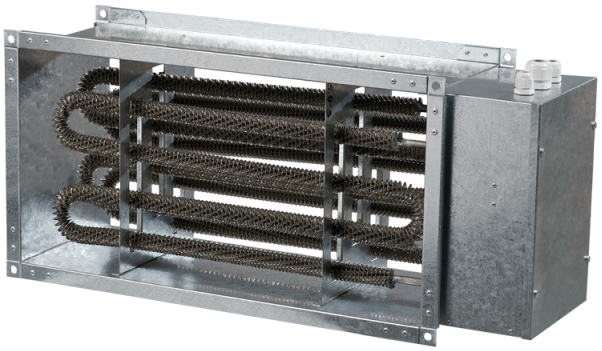

	Одиниця виміру	НК 400x200-7,5-3
Фазність	-	3
Мінімальна напруга живлення	В	400
Максимальна напруга живлення	В	400
Частота мережі живлення	Гц	50
Номінальна потужність	Вт	7500
Вага	кг	6.5

Розміри

B	B1	B2	H	H1	H2	L
400	420	540	200	220	240	200

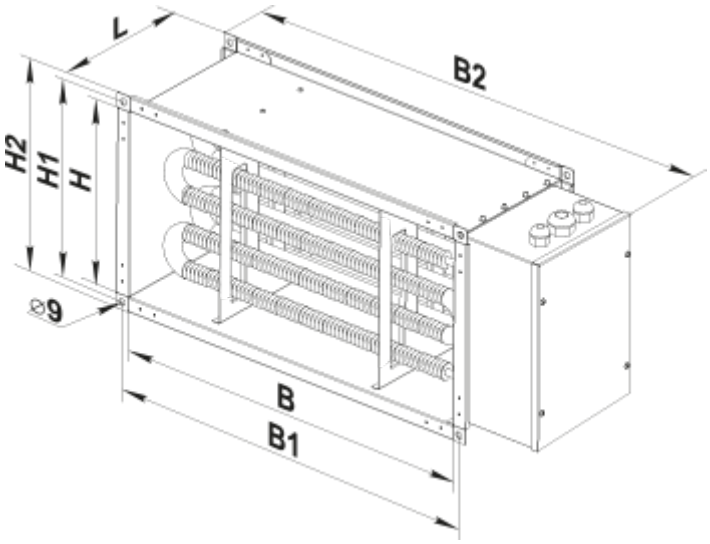

Аксесуари

Зовнішні датчики температури

Найменування	Фото	Опис
КДТ2-М 100		Канальні датчики температури
КДТ2-М 150		Канальні датчики температури
КДТ2-М 200		Канальні датчики температури
КДТ2-М 400		Канальні датчики температури
КДТ2-М1 100		Канальні датчики температури
КДТ2-М1 150		Канальні датчики температури
КДТ2-М1 200		Канальні датчики температури
КДТ2-М1 400		Канальні датчики температури
КДТ2-МК 100		Канальні датчики температури з клемною коробкою

КДТ2-МК 150		Канальні датчики температури з клемною коробкою
КДТ2-МК 200		Канальні датчики температури з клемною коробкою
КДТ2-МК 400		Канальні датчики температури з клемною коробкою

Регулятори потужності електричних нагрівачів для вентиляційних систем

Найменування	Фото	Опис
РНС-16		Симісторний регулятор потужності для електронагрівачів
РНС-25		Симісторний регулятор потужності для електронагрівачів