# НК 600x350-21,0-3 У

Канальні електричні нагрівачі з прямокутним перерізом з блоком керування

- Матеріал корпусу: Оцинкована сталь



| | Одиниця виміру | НК 600x350-21,0-3 У |
|---|---|---|
| Фазність | - | 3 |
| Мінімальна напруга живлення | В | 400 |
| Максимальна напруга живлення | В | 400 |
| Частота мережі живлення | Гц | 50 |
| Номінальна потужність | Вт | 21000 |
| Вага | кг | 28.5 |

## Розміри

| B | B1 | B2 | H | H1 | H2 | L |
|---|---|---|---|---|---|---|
| 600 | 620 | 802 | 350 | 370 | 390 | 228 |

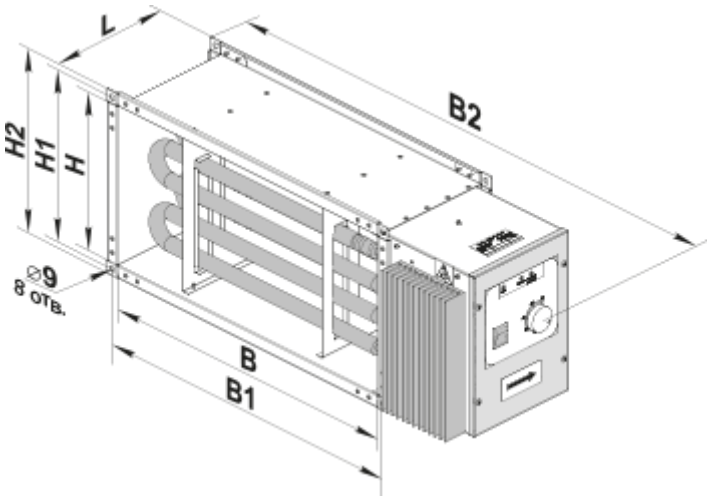


## Аксесуари

### Зовнішні датчики температури

| Найменування | Фото | Опис |
|---|---|---|
| КДТ2-М 100 |  | Канальні датчики температури |
| КДТ2-М 150 |  | Канальні датчики температури |
| КДТ2-М 200 |  | Канальні датчики температури |
| КДТ2-М 400 |  | Канальні датчики температури |
| КДТ2-М1 100 |  | Канальні датчики температури |
| КДТ2-М1 150 |  | Канальні датчики температури |
| КДТ2-М1 200 |  | Канальні датчики температури |
| КДТ2-М1 400 |  | Канальні датчики температури |
| КДТ2-МК 100 |  | Канальні датчики температури з клемною коробкою |

| | | |
|---|---|---|
| КДТ2-МК 150 |  | Канальні датчики температури з клемною коробкою |
| КДТ2-МК 200 |  | Канальні датчики температури з клемною коробкою |
| КДТ2-МК 400 |  | Канальні датчики температури з клемною коробкою |