НК 600x350-24,0-3 У

Канальні електричні нагрівачі з прямокутним перерізом з блоком керування

- Матеріал корпусу: Оцинкована сталь



	Одиниця виміру	НК 600x350-24,0-3 У
Фазність	-	3
Мінімальна напруга живлення	В	400
Максимальна напруга живлення	В	400
Частота мережі живлення	Гц	50
Номінальна потужність	Вт	24000
Вага	кг	28.5

Розміри

B	B1	B2	H	H1	H2	L
600	620	802	350	370	390	228

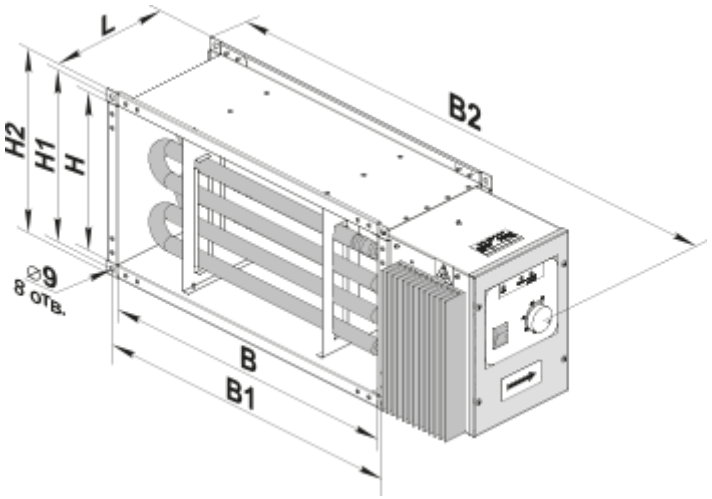

Аксесуари

Зовнішні датчики температури

Найменування	Фото	Опис
КДТ2-М 100		Канальні датчики температури
КДТ2-М 150		Канальні датчики температури
КДТ2-М 200		Канальні датчики температури
КДТ2-М 400		Канальні датчики температури
КДТ2-М1 100		Канальні датчики температури
КДТ2-М1 150		Канальні датчики температури
КДТ2-М1 200		Канальні датчики температури
КДТ2-М1 400		Канальні датчики температури
КДТ2-МК 100		Канальні датчики температури з клемною коробкою

КДТ2-МК 150		Канальні датчики температури з клемною коробкою
КДТ2-МК 200		Канальні датчики температури з клемною коробкою
КДТ2-МК 400		Канальні датчики температури з клемною коробкою