# НК 900x500-45,0-3

Канальні електричні нагрівачі з прямокутним перерізом

• Матеріал корпусу: Оцинкована сталь

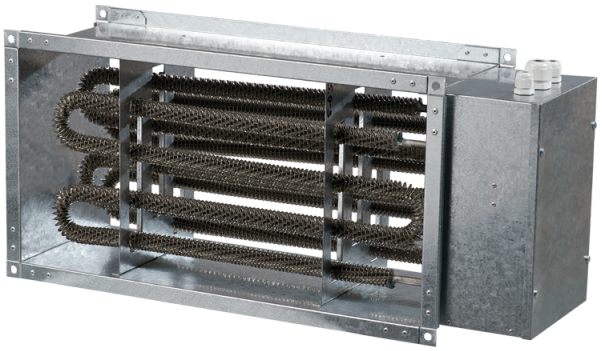

| | Одиниця виміру | НК 900x500-45,0-3 |
|---|---|---|
| Фазність | - | 3 |
| Мінімальна напруга живлення | В | 400 |
| Максимальна напруга живлення | В | 400 |
| Частота мережі живлення | Гц | 50 |
| Номінальна потужність | Вт | 45000 |
| Вага | кг | 31 |

## Розміри

| B | B1 | B2 | H | H1 | H2 | L |
|---|---|---|---|---|---|---|
| 900 | 920 | 1040 | 500 | 520 | 540 | 750 |

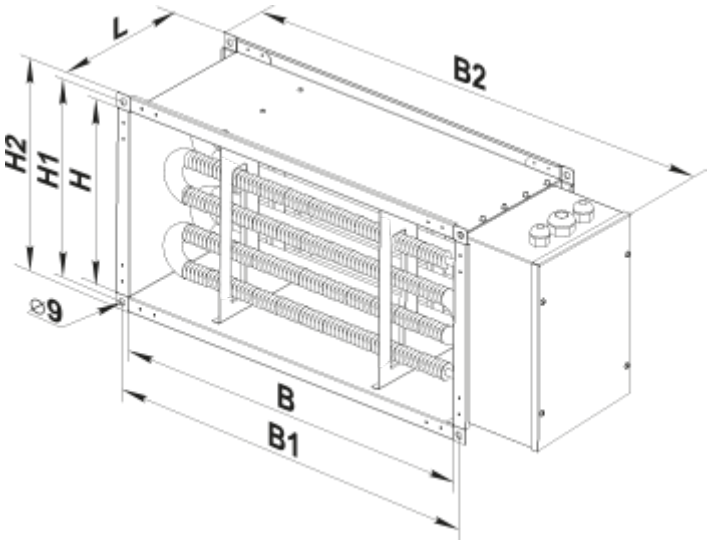


## Аксесуари

### Зовнішні датчики температури

| Найменування | Фото | Опис |
|---|---|---|
| КДТ2-М 100 |  | Канальні датчики температури |
| КДТ2-М 150 |  | Канальні датчики температури |
| КДТ2-М 200 |  | Канальні датчики температури |
| КДТ2-М 400 |  | Канальні датчики температури |
| КДТ2-М1 100 |  | Канальні датчики температури |
| КДТ2-М1 150 |  | Канальні датчики температури |
| КДТ2-М1 200 |  | Канальні датчики температури |
| КДТ2-М1 400 |  | Канальні датчики температури |
| КДТ2-МК 100 |  | Канальні датчики температури з клемною коробкою |

| | | |
|---|---|---|
| КДТ2-МК 150 |  | Канальні датчики температури з клемною коробкою |
| КДТ2-МК 200 |  | Канальні датчики температури з клемною коробкою |
| КДТ2-МК 400 |  | Канальні датчики температури з клемною коробкою |

### Регулятори потужності електричних нагрівачів для вентиляційних систем

| Найменування | Фото | Опис |
|---|---|---|
| РНС-16 |  | Симісторний регулятор потужності для електронагрівачів |
| РНС-25 |  | Симісторний регулятор потужності для електронагрівачів |