НК Г2В2 550х550



Решітка вентиляційна комбінована з нерегульованими жалюзі

• Матеріал корпусу: Пластик

	Одиниця виміру	НК Г2В2 550х550

Розміри

H	L	h	l
570	570	556	556

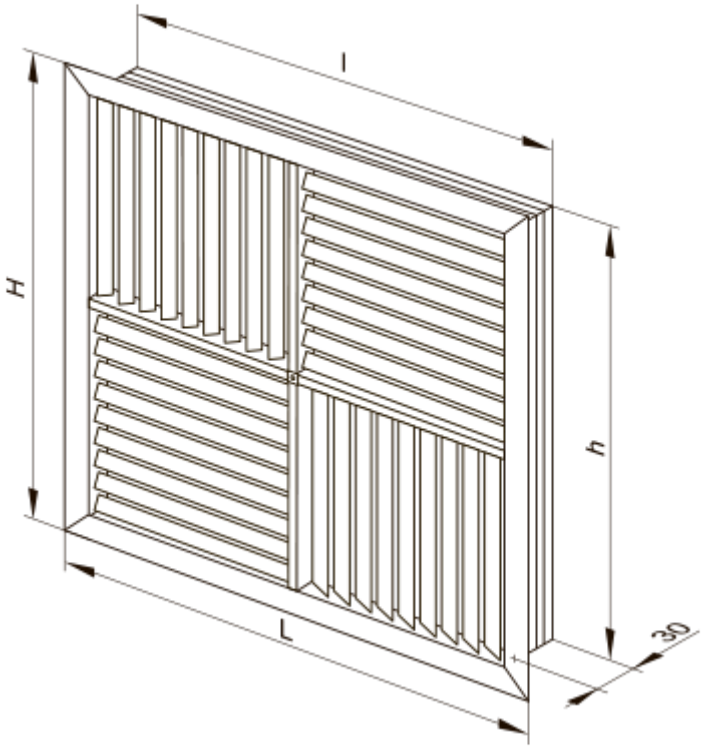
l
H
h
L
30