НК Г2В2 600x600



Решітка вентиляційна комбінована з нерегульованими жалюзі

• Матеріал корпусу: Пластик

	Одиниця виміру	НК Г2В2 600x600

Розміри

H	L	h	l
630	630	616	616

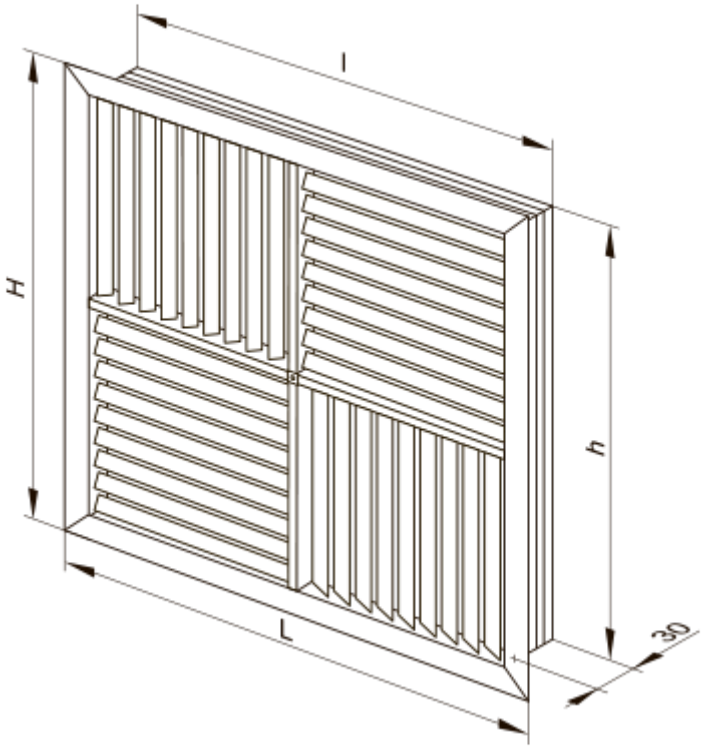
l
H
h
L
30