НК Г2В2 900x600



Решітка вентиляційна комбінована з нерегульованими жалюзі

• Матеріал корпусу: Пластик

	Одиниця виміру	НК Г2В2 900x600

Розміри

H	L	h	l
630	930	616	619

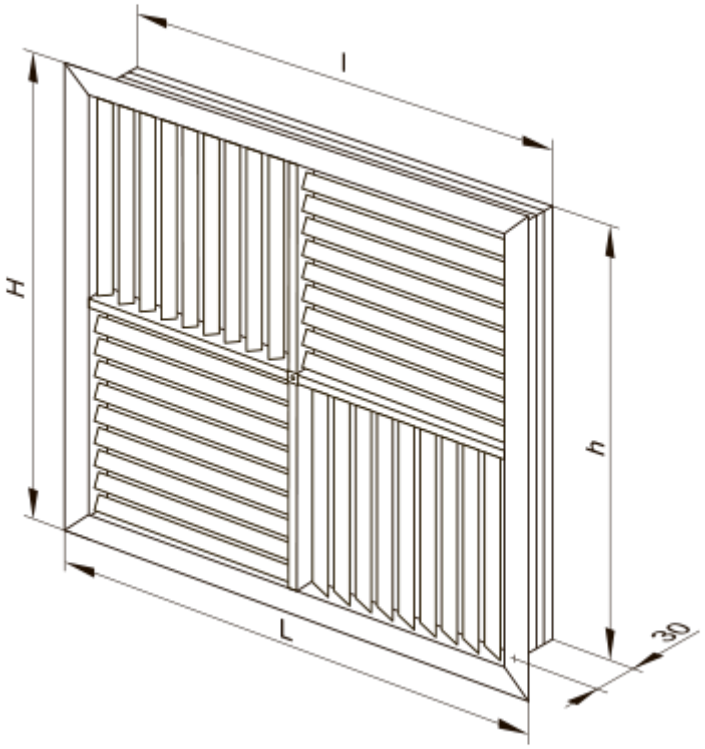
l
H
h
L
30