НКД 125-0,6-1 А21

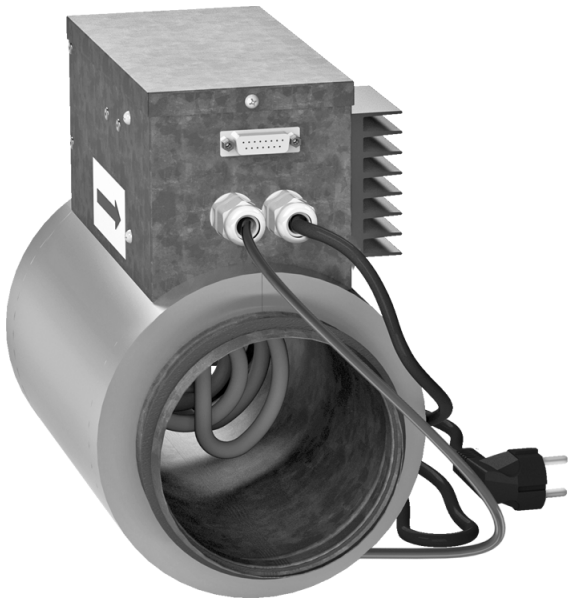

Нагрівачі канальні з догріванням припливного повітря із зовнішнім керуванням

• Матеріал корпусу: Оцинкована сталь

	Одиниця виміру	НКД 125-0,6-1 А21
Розмір повітропроводу, який приєднується	мм	125
Фазність	-	1
Мінімальна напруга живлення	В	230
Максимальна напруга живлення	В	230
Частота мережі живлення	Гц	50/60
Номінальна потужність	Вт	600

Розміри

ØD	B	H	L	L1
124	155	251	306	190

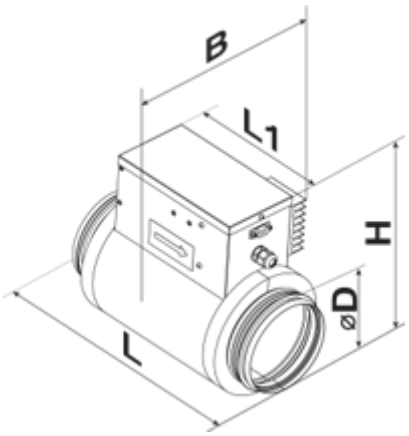
B
L1
H
ØD
L