НКД 200-1,7-1 A21 B.2

Нагрівачі канальні з догріванням припливного повітря із зовнішнім керуванням

• Матеріал корпусу: Оцинкована сталь



	Одиниця виміру	НКД 200-1,7-1 A21 B.2
Розмір повітропроводу, який приєднується	мм	200
Фазність	-	1
Мінімальна напруга живлення	В	230
Максимальна напруга живлення	В	230
Частота мережі живлення	Гц	50/60
Номінальна потужність	Вт	1700

Розміри

Ø D	B	H	L	L1
200	239	336	306	192

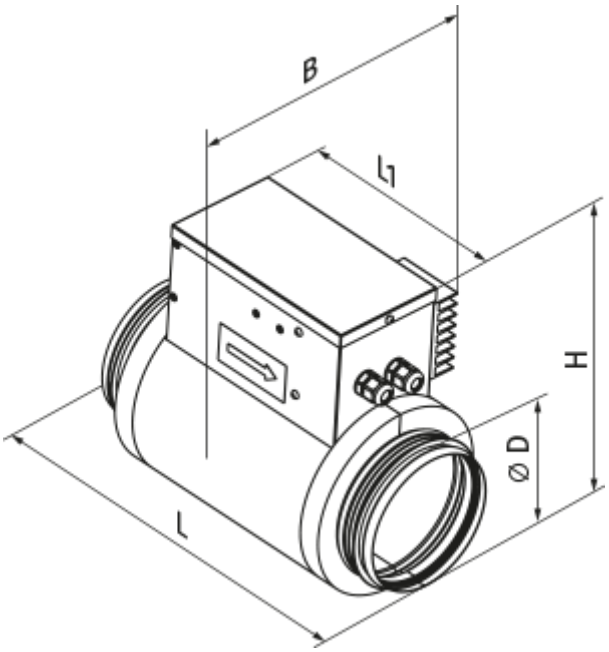
B
l1
H
Ø D
L