НКД 250-1,2-1 A21

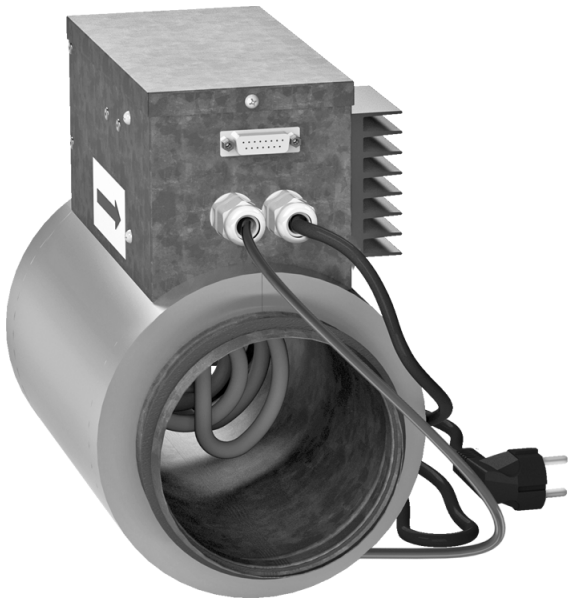

Нагрівачі канальні з догріванням припливного повітря із зовнішнім керуванням

• Матеріал корпусу: Оцинкована сталь

	Одиниця виміру	НКД 250-1,2-1 A21
Розмір повітропроводу, який приєднується	мм	250
Фазність	-	1
Мінімальна напруга живлення	В	230
Максимальна напруга живлення	В	230
Частота мережі живлення	Гц	50/60
Номінальна потужність	Вт	1200

Розміри

ØD	B	H	L	L1
247	287	388	307	190

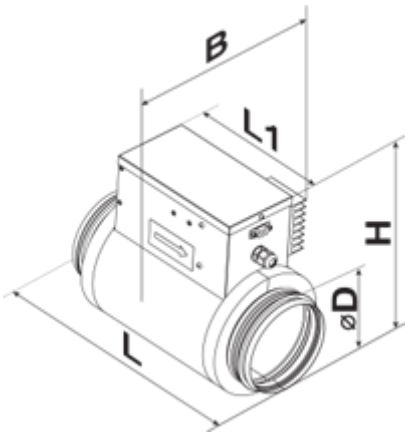
B
L1
H
ØD
L