НКП 150-1,7-1



Нагрівачі канальні для захисту рекуператора від обмерзання

• Матеріал корпусу: Оцинкована сталь

	Одиниця виміру	НКП 150-1,7-1
Розмір повітропроводу, який приєднується	мм	150
Фазність	-	1
Мінімальна напруга живлення	В	230
Максимальна напруга живлення	В	230
Частота мережі живлення	Гц	50/60
Номінальна потужність	Вт	1700

Розміри

Ø D	B	H	L	L1
149	170	282	306	190

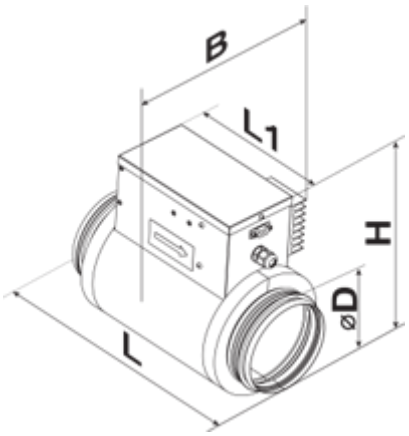
B
L1
H
ØD
L