НКП 150-2,0-1 А21 В.2

Нагрівач для захисту рекуператора від обмерзання

• Матеріал корпусу: Оцинкована сталь

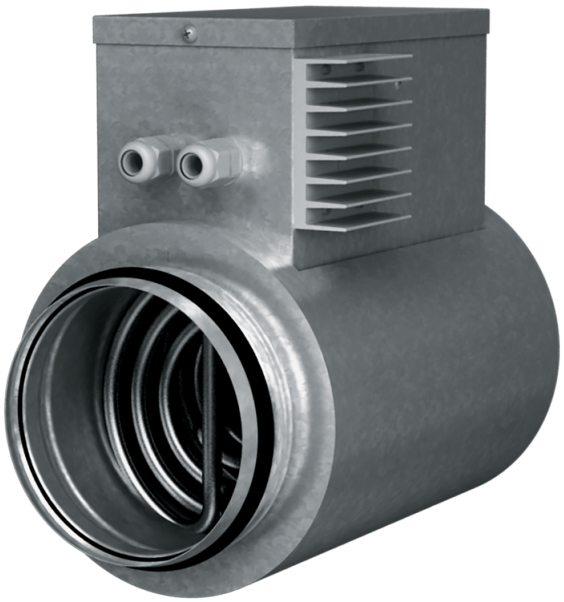

	Одиниця виміру	НКП 150-2,0-1 А21 В.2
Розмір повітропроводу, який приєднується	мм	150
Мінімальна напруга живлення	В	230
Максимальна напруга живлення	В	230
Частота мережі живлення	Гц	50/60
Номінальна потужність	Вт	2000

Розміри

D	B	H	L	L1
150	189	280	306	192

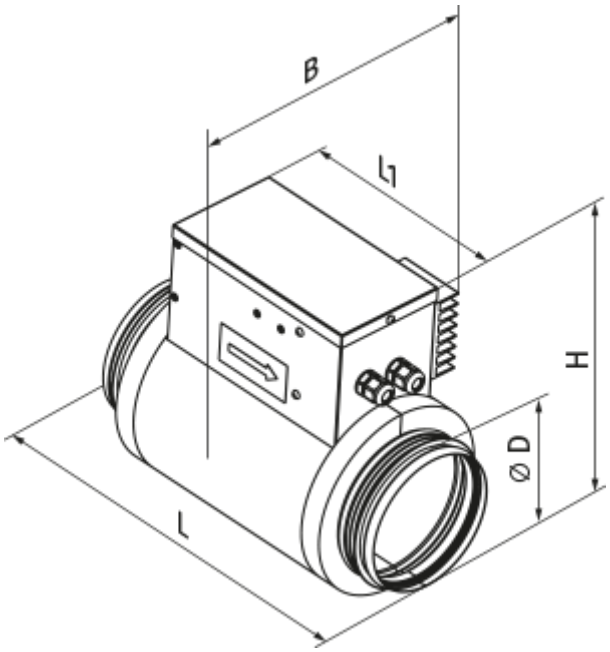
L
Ø D
H
L1
B