# НКП 160-1,7-1



Нагрівачі канальні для захисту рекуператора від обмерзання

• Матеріал корпусу: Оцинкована сталь

| | Одиниця виміру | НКП 160-1,7-1 |
|---|---|---|
| Розмір повітропроводу, який приєднується | мм | 160 |
| Фазність | - | 1 |
| Мінімальна напруга живлення | В | 230 |
| Максимальна напруга живлення | В | 230 |
| Частота мережі живлення | Гц | 50/60 |
| Номінальна потужність | Вт | 1700 |

## Розміри

| Ø D | B | H | L | L1 |
|---|---|---|---|---|
| 159 | 175 | 293 | 306 | 190 |

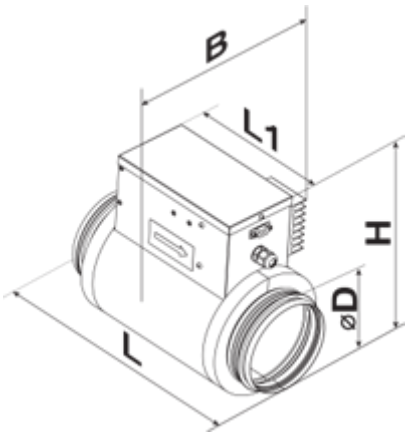
B
L1
H
ØD
L