НКП 200-2,0-1



Нагрівачі канальні для захисту рекуператора від обмерзання

• Матеріал корпусу: Оцинкована сталь

	Одиниця виміру	НКП 200-2,0-1
Розмір повітропроводу, який приєднується	мм	200
Фазність	-	1
Мінімальна напруга живлення	В	230
Максимальна напруга живлення	В	230
Частота мережі живлення	Гц	50/60
Номінальна потужність	Вт	2000

Розміри

Ø D	B	H	L	L1
199	195	337	306	190

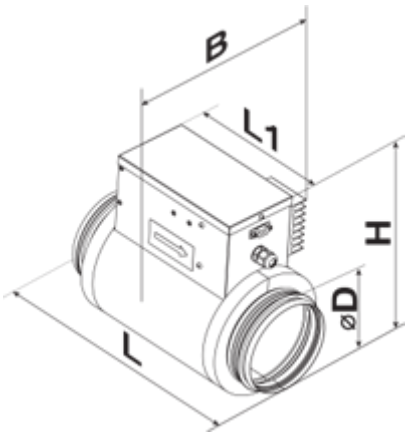
B
L1
H
ØD
L