НКВ 500x250-2

Канальні водяні нагрівачі для підігрівання припливного повітря або підігрівач для ПВУ з прямокутним перерізом

• Матеріал корпусу: Оцинкована сталь



	Одиниця виміру	НКВ 500x250-2
Вага	кг	15.8

Розміри

B	B1	B2	B3	H	H1	H2	H3	L	L1	L2	K
500	520	540	665	250	270	290	200	200	43	43	G 3/4''

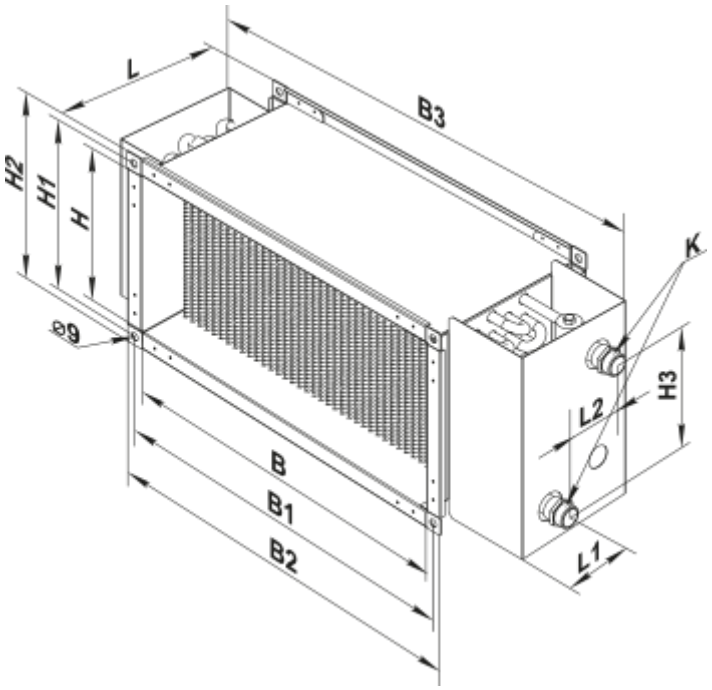
L
B3
H2
H1
H
K
Ø9
H3
L2
B
B1
B2
L1