НКВ 600x300-2

Канальні водяні нагрівачі для підігрівання припливного повітря або підігрівач для ПВУ з прямокутним перерізом

• Матеріал корпусу: Оцинкована сталь



	Одиниця виміру	НКВ 600x300-2
Вага	кг	21.8

Розміри

B	B1	B2	B3	H	H1	H2	H3	L	L1	L2	K
600	620	640	765	300	320	340	250	200	43	43	G 1''

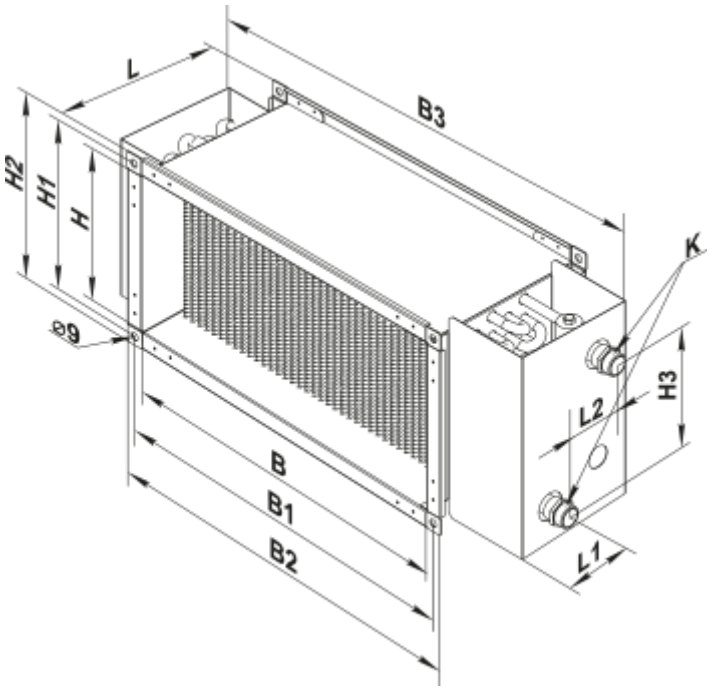
L
B3
H2
H1
H
K
Ø9
H3
L2
B
B1
B2
L1