# НКВ 800x500-3

Канальні водяні нагрівачі для підігрівання припливного повітря або підігрівач для ПВУ з прямокутним перерізом

• Матеріал корпусу: Оцинкована сталь



| | Одиниця виміру | НКВ 800x500-3 |
|---|---|---|
| Вага | кг | 37.2 |

## Розміри

| B | B1 | B2 | B3 | H | H1 | H2 | H3 | L | L1 | L2 | K |
|---|---|---|---|---|---|---|---|---|---|---|---|
| 800 | 820 | 840 | 965 | 500 | 520 | 540 | 450 | 200 | 42 | 58 | G 1'' |

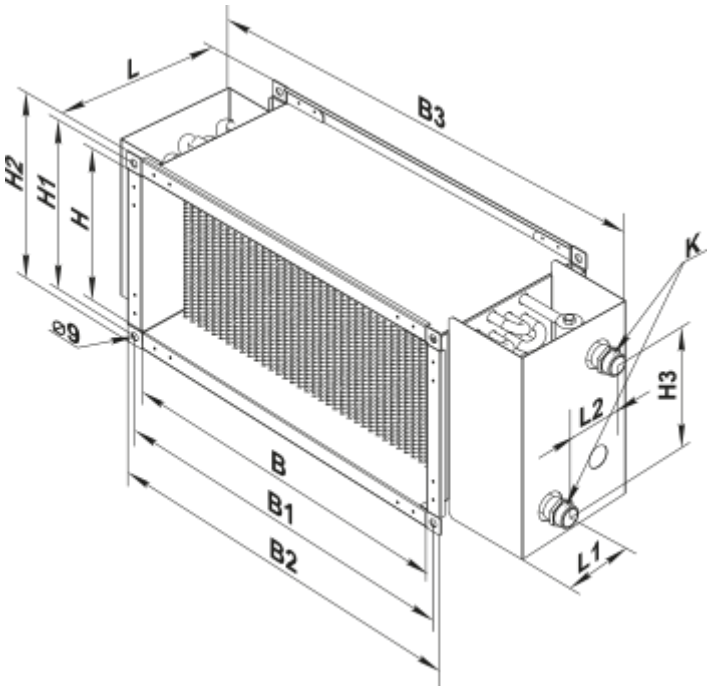
L
B3
H2
H1
H
K
Ø9
H3
L2
B
B1
B2
L1