НКВ 900x500-2

Канальні водяні нагрівачі для підігрівання припливного повітря або підігрівач для ПВУ з прямокутним перерізом

• Матеріал корпусу: Оцинкована сталь



	Одиниця виміру	НКВ 900x500-2
Вага	кг	40.4

Розміри

B	B1	B2	B3	H	H1	H2	H3	L	L1	L2	K
900	920	940	1065	500	520	540	450	200	36	47	G 1''

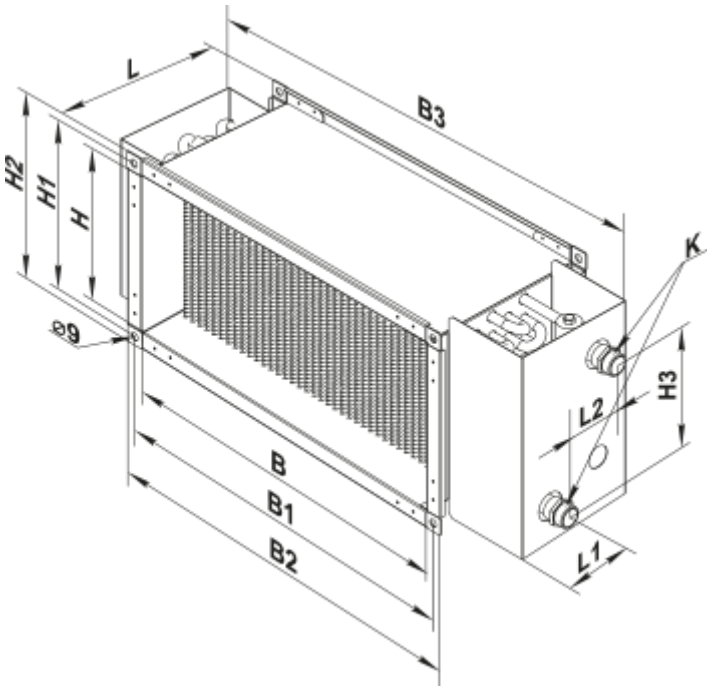
L
B3
H2
H1
H
K
Ø9
H3
L2
B
B1
B2
L1