ОКФ 1000x500-3

Канальні охолоджувачі повітря з прямим випарним охолодженням з прямокутним перерізом

• Матеріал корпусу: Оцинкована сталь



	Одиниця виміру	ОКФ 1000x500-3
Вага	кг	32

Розміри

B	B1	B2	B3	H	H1	H2	H3	H4	L	D1	D2
1000	1020	1040	1070	500	520	540	595	325	44	22	28

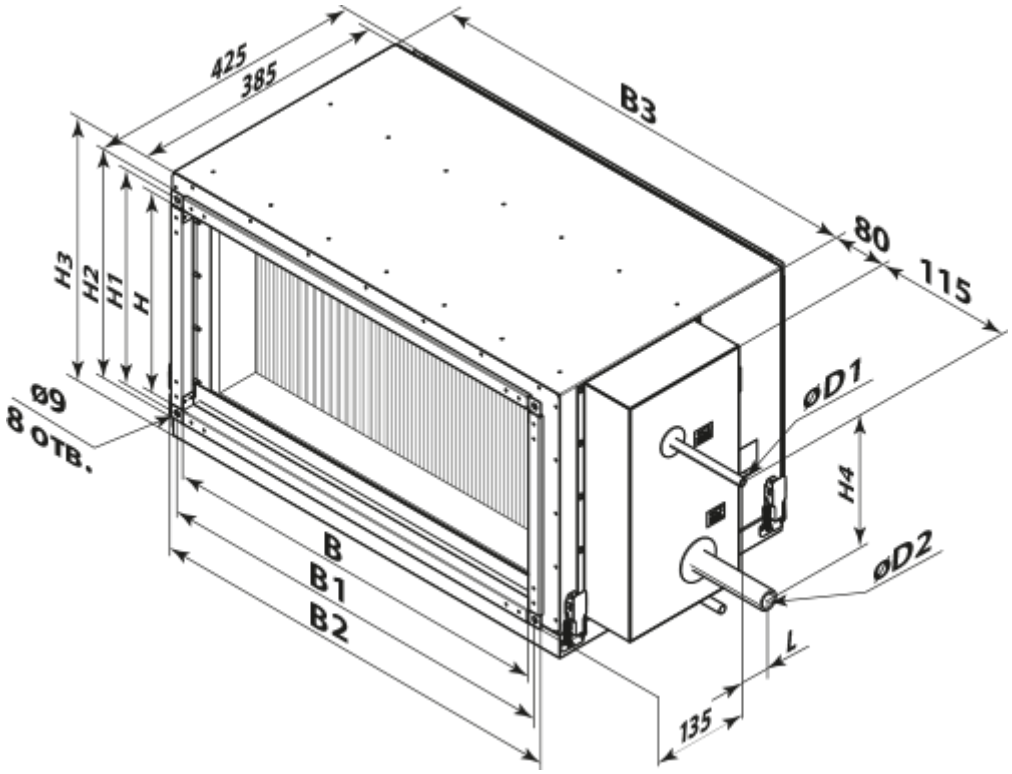
425
385
B3
80
115
H3
H2
H1
H
ø9
8 отв.
øD1
H4
øD2
B
B1
B2
L
135