ОКФ1 1000x500-3

Канальні охолоджувачі повітря з прямим випарним охолодженням з прямокутним перерізом

• Матеріал корпусу: Оцинкована сталь



	Одиниця виміру	ОКФ1 1000x500-3
Вага	кг	24

Розміри

B	B1	B2	H	H1	H2	H3	L	D1	D2
1000	1020	1180	500	520	570	325	44	22	28

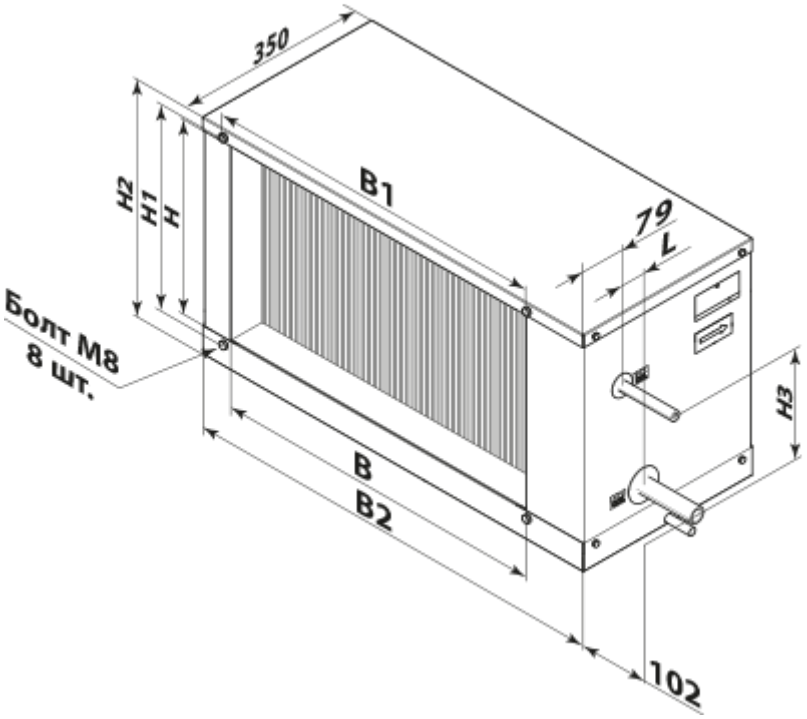
350
B1
79
L
H2
H1
H
Болт М8
8 шт.
H3
B
B2
102