ОКФ1 600x350-3

Канальні охолоджувачі повітря з прямим випарним охолодженням з прямокутним перерізом

• Матеріал корпусу: Оцинкована сталь



	Одиниця виміру	ОКФ1 600x350-3
Вага	кг	17

Розміри

B	B1	B2	H	H1	H2	H3	L	D1	D2
600	620	780	350	370	420	199	44	18	28

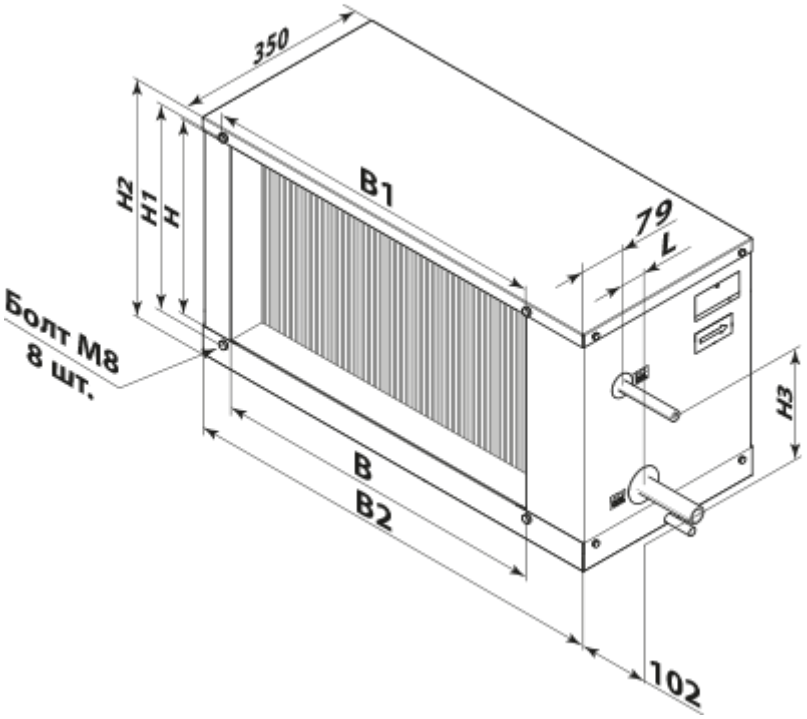
350
B1
79
L
H2
H1
H
Болт М8
8 шт.
H3
B
B2
102