OKB 700x400-3

Канальні водяні охолоджувачі повітря з прямокутним перерізом

• Матеріал корпусу: Оцинкована сталь



	Одиниця виміру	OKB 700x400-3
Вага	кг	21.9

Розміри

B	B1	B2	H	H1	H2	H3	H4	L	K (inch)
700	720	880	400	420	470	314	196	56	G 3/4

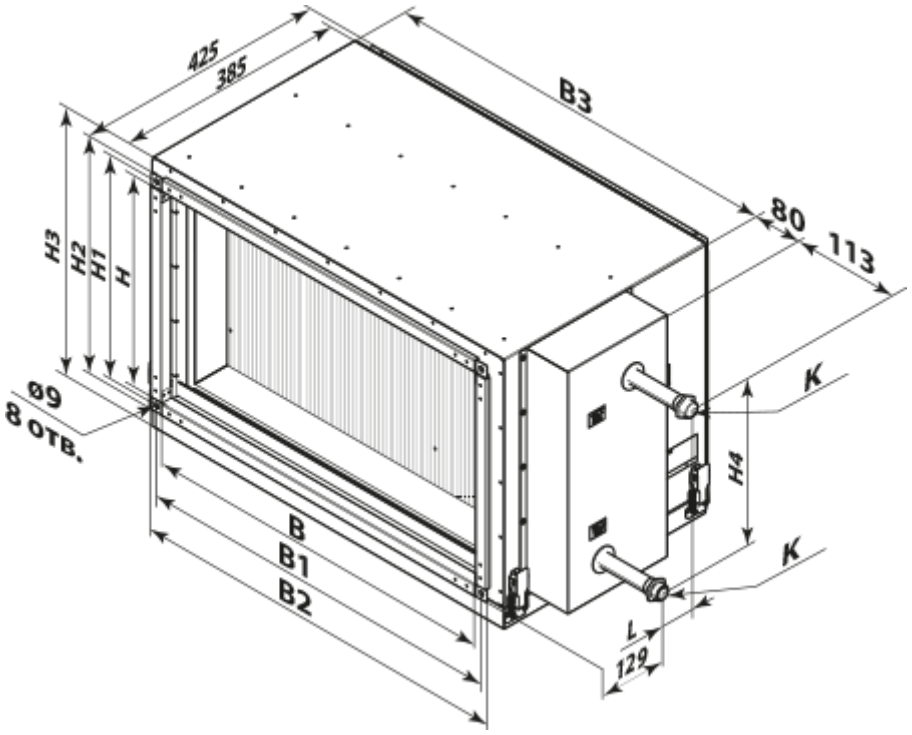
425
385
B3
80
113
H3
H2
H1
H
ø9
8 отв.
K
H4
B
B1
B2
K
L
129