# OKB 800x500-3

Канальні водяні охолоджувачі повітря з прямокутним перерізом

• Матеріал корпусу: Оцинкована сталь



| | Одиниця виміру | OKB 800x500-3 |
|---|---|---|
| Вага | кг | 26.9 |

## Розміри

| B | B1 | B2 | H | H1 | H2 | H3 | H4 | L | K (inch) |
|---|---|---|---|---|---|---|---|---|---|
| 800 | 820 | 980 | 500 | 520 | 570 | 442 | 324 | 56 | G 3/4 |

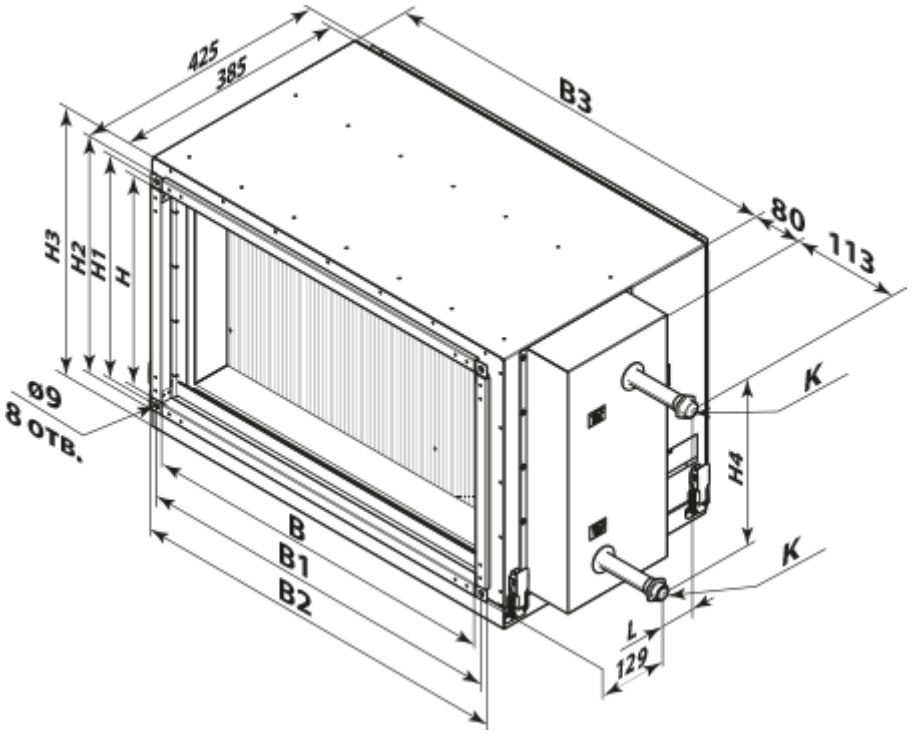
425
385
B3
80
113
H3
H2
H1
H
ø9
8 отв.
K
H4
B
B1
B2
K
L
129