OB 250 C EC



Настінні осьові вентилятори з EC-двигунами

• Рівень звукового тиску LpA на відстані 3 м: 57
• Тип крильчатки: Осьовий
• Матеріал корпусу: Сталь із полімерним покриттям

	Одиниця виміру	OB 250 C EC
Розмір повітропроводу, який приєднується	мм	250
Фазність	-	1
Максимальна напруга живлення	В	230
Мінімальна напруга живлення	В	230
Частота мережі живлення	Гц	50/60
Номінальна потужність	Вт	115
Максимальний струм	А	0.85
Максимальна витрата повітря	м³/год	1850
Рівень звукового тиску LpA на відстані 3 м	дБ(А)	57
Вага	кг	2.56
Максимальна температура повітря що переміщується	°C	60
Мінімальна температура повітря що переміщується	°C	-25
Клас захисту	-	IPX5
Клас захисту приводу	-	IP55
Матеріал крильчатки	-	Сталь із полімерним покриттям

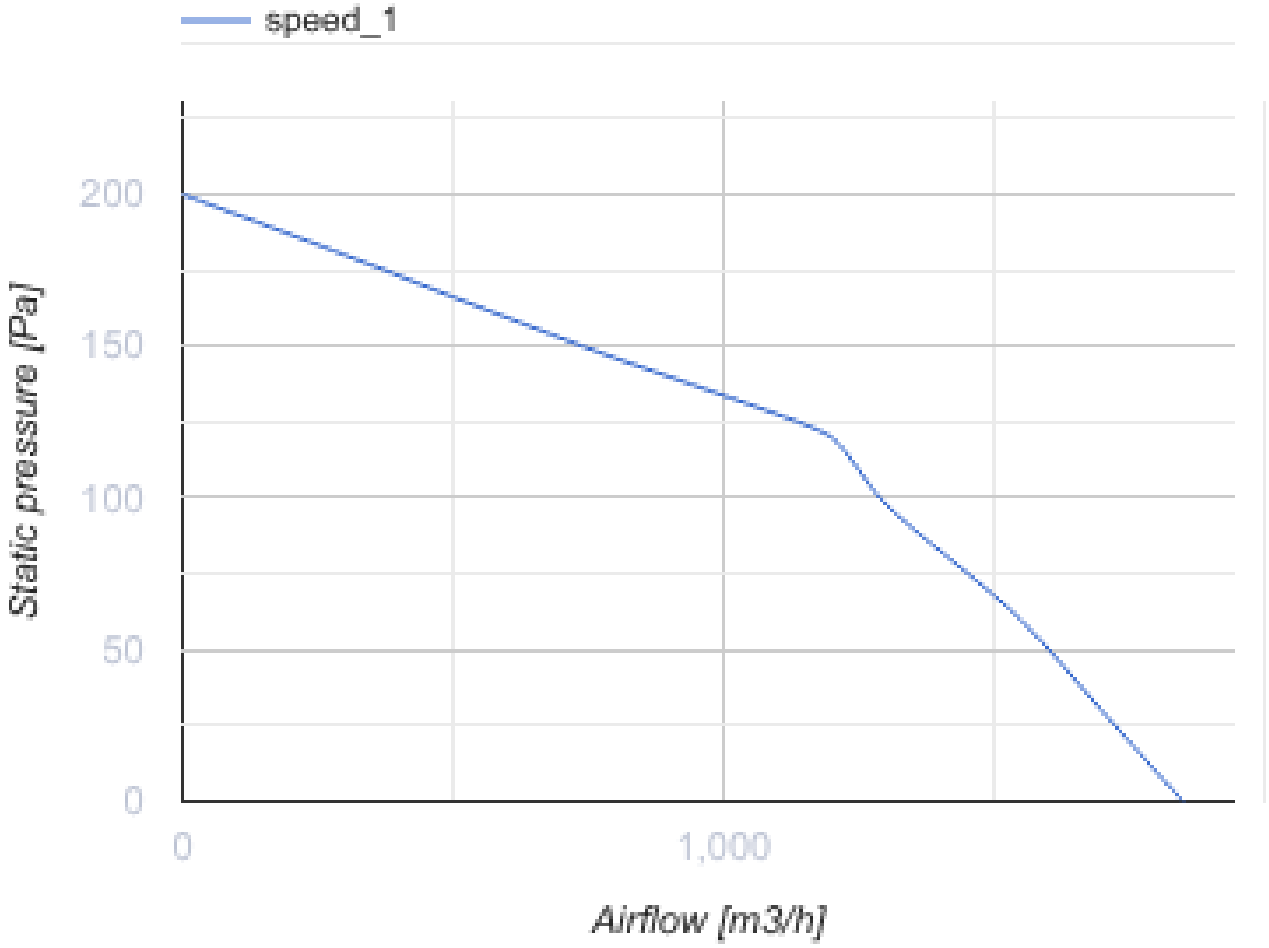

Розміри

ØD	ØD1	Ød1	L	L1	W	W1
262	325	7	81	93	370	320

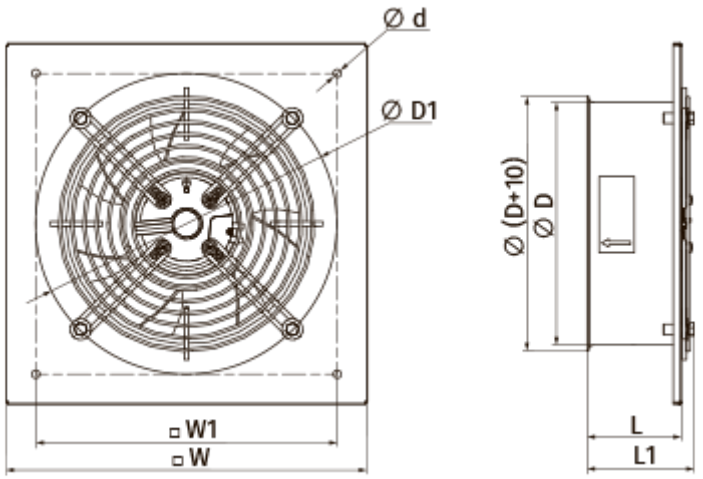

Аксесуари

Регулятори швидкості для EC-двигунів

Найменування	Фото	Опис
P-1/010		Регулятор швидкості для EC-двигунів