ОВ 350 ЕС



Настінні осьові вентилятори з ЕС-двигунами

• Рівень звукового тиску LpA на відстані 3 м: 58
• Тип крильчатки: Осьовий
• Матеріал корпусу: Сталь із полімерним покриттям

	Одиниця виміру	ОВ 350 ЕС
Розмір повітропроводу, який приєднується	мм	350
Фазність	-	1
Мінімальна напруга живлення	В	230
Максимальна напруга живлення	В	230
Частота мережі живлення	Гц	50/60
Номінальна потужність	Вт	200
Максимальний струм	А	1.4
Максимальна витрата повітря	м³/год	3500
Рівень звукового тиску LpA на відстані 3 м	дБ(А)	58
Вага	кг	4.77
Максимальна температура повітря що переміщується	°С	60
Мінімальна температура повітря що переміщується	°С	-25
Клас захисту	-	IPX5
Клас захисту приводу	-	IP55
Матеріал крильчатки	-	Сталь із полімерним покриттям

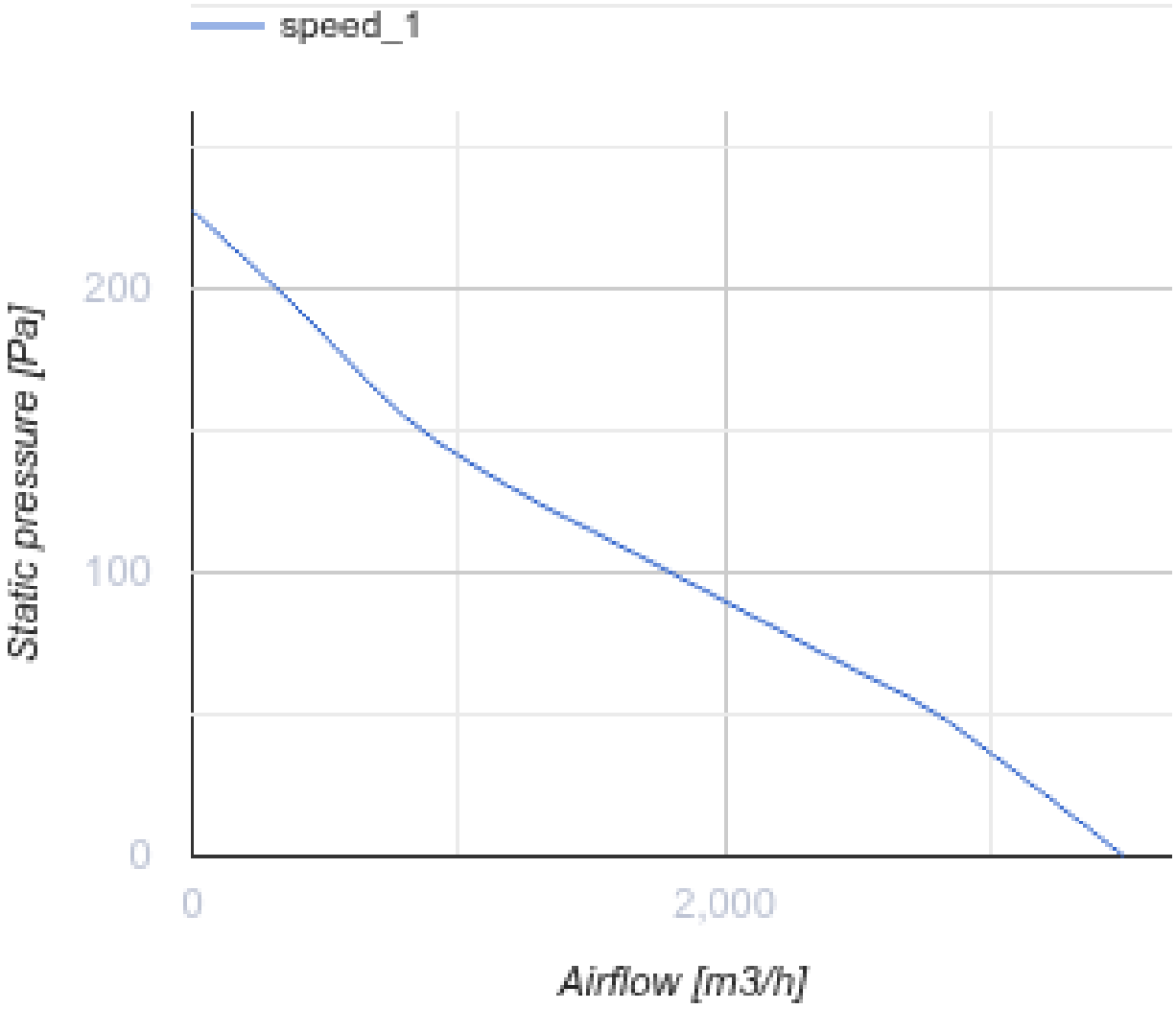

Розміри

ØD	ØD1	Ød1	L	L1	W	W1
374	420	9	97	157	485	435

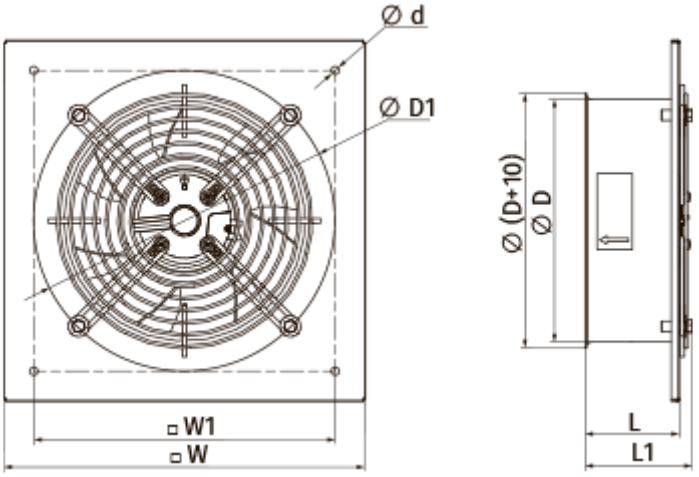

Аксесуари

Регулятори швидкості для ЕС-двигунів

Найменування	Фото	Опис
P-1/010		Регулятор швидкості для ЕС-двигунів