ОВ 4Д 300

Осьові вентилятори низького тиску в сталевому корпусі настінного монтажу

• Максимальна витрата повітря: 1310
• Рівень звукового тиску LpA на відстані 3 м: 45
• Тип двигуна: AC
• Тип крильчатки: Осьовий
• Матеріал корпусу: Сталь із полімерним покриттям
• Встановлення в довільній позиції

	Одиниця виміру	ОВ 4Д 300
Розмір повітропроводу, який приєднується	мм	300
Швидкість	-	1
Мінімальна напруга живлення	В	400
Максимальна напруга живлення	В	400
Частота мережі живлення	Гц	50/60
Номінальна потужність	Вт	75
Максимальний струм	А	0.22
Максимальна витрата повітря	$м^3$/год	1310
Рівень звукового тиску LpA на відстані 3 м	дБ(А)	45
Вага	кг	5.4
Максимальна температура повітря що переміщується	°C	60
Мінімальна температура повітря що переміщується	°C	-30
Клас захисту	-	IP24

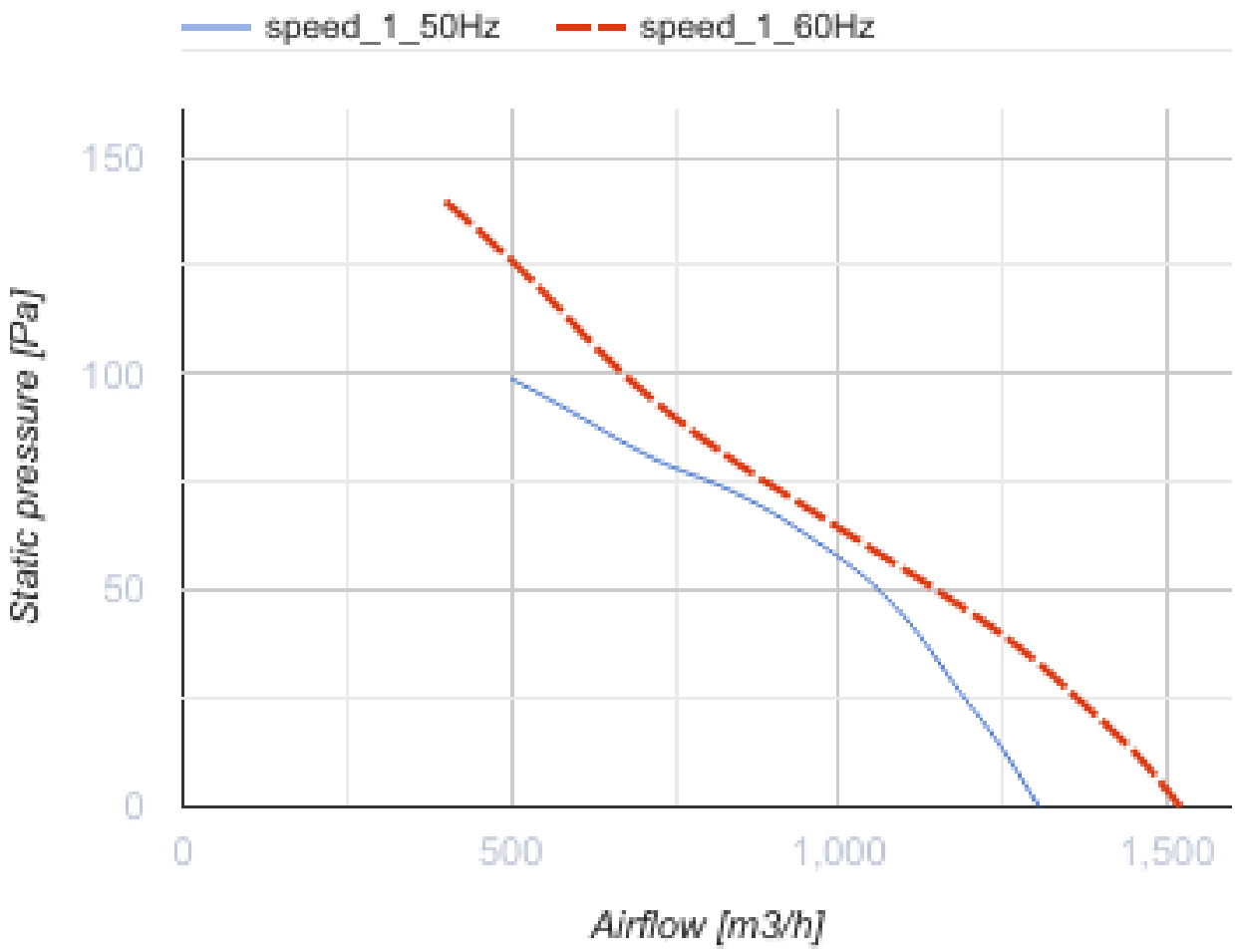

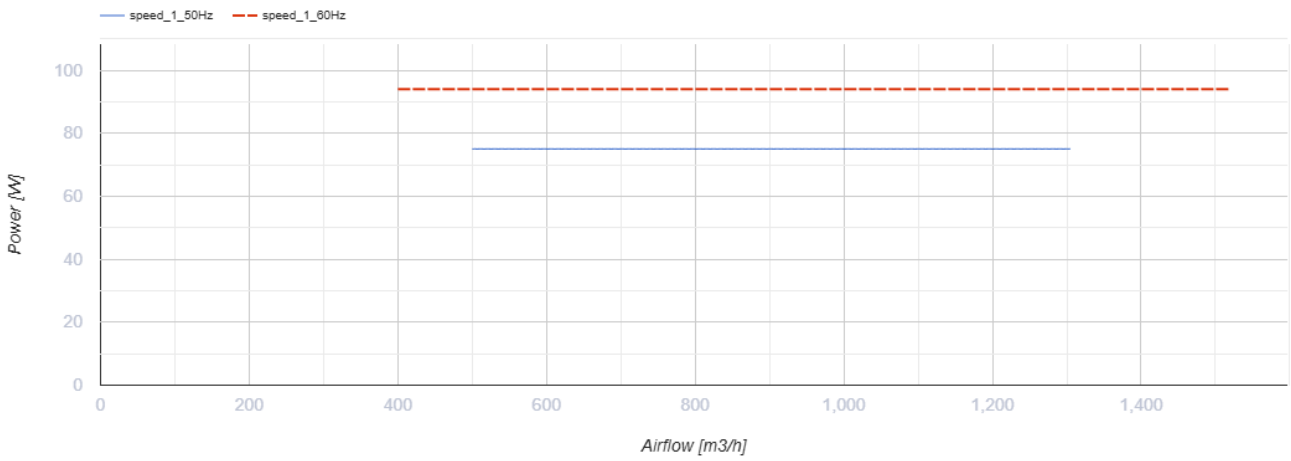

Розміри

ØD	Ød	B	B1	L
317	9	430	380	145

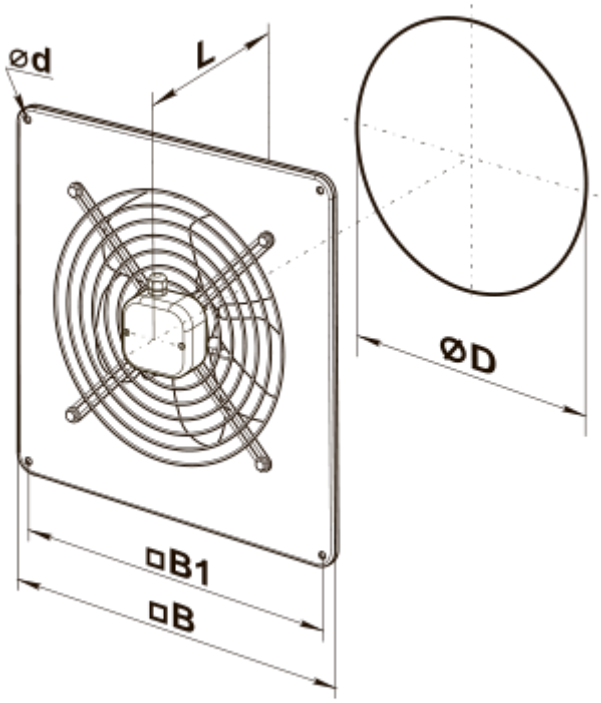
ød
L
ØD
□B1
□B

Екодизайн

Торгова марка	Вентс
Модель	ОВ 4Д 300
Тип приводу	External MSD or VSD
Тип теплообміннику	Немає
Номінальна витрата повітря ($м^3$/с)	0.242
Статичний тиск за номінальної витрати повітря (Па)	70
Максимальні зовнішні витоки (%)	2.7
Статична ефективність (%)	18.4
Декларований тип вентиляційної одиниці	NRVU UVU
Sound power level (дБ(А))	78
Ефективна потужність (кВт)	0.094