ОВ 6Д 710



Настінні осьові вентилятори

- Рівень звукового тиску LpA на відстані 3 м: 63
- Тип крильчатки: Осьовий
- Матеріал корпусу: Сталь із полімерним покриттям
- Встановлення в довільній позиції

	Одиниця виміру	ОВ 6Д 710
Розмір повітропроводу, який приєднується	мм	710
Фазність	-	3
Мінімальна напруга живлення	В	400
Максимальна напруга живлення	В	400
Частота мережі живлення	Гц	50
Номінальна потужність	Вт	1150
Максимальний струм	А	2
Максимальна витрата повітря	м³/год	15440
Швидкість обертання	-	830
Рівень звукового тиску LpA на відстані 3 м	дБ(А)	63
Вага	кг	33
Максимальна температура повітря що переміщується	°С	60
Мінімальна температура повітря що переміщується	°С	-30
Клас захисту	-	IP24
Клас захисту приводу	-	IP54
Матеріал крильчатки	-	Сталь із полімерним покриттям

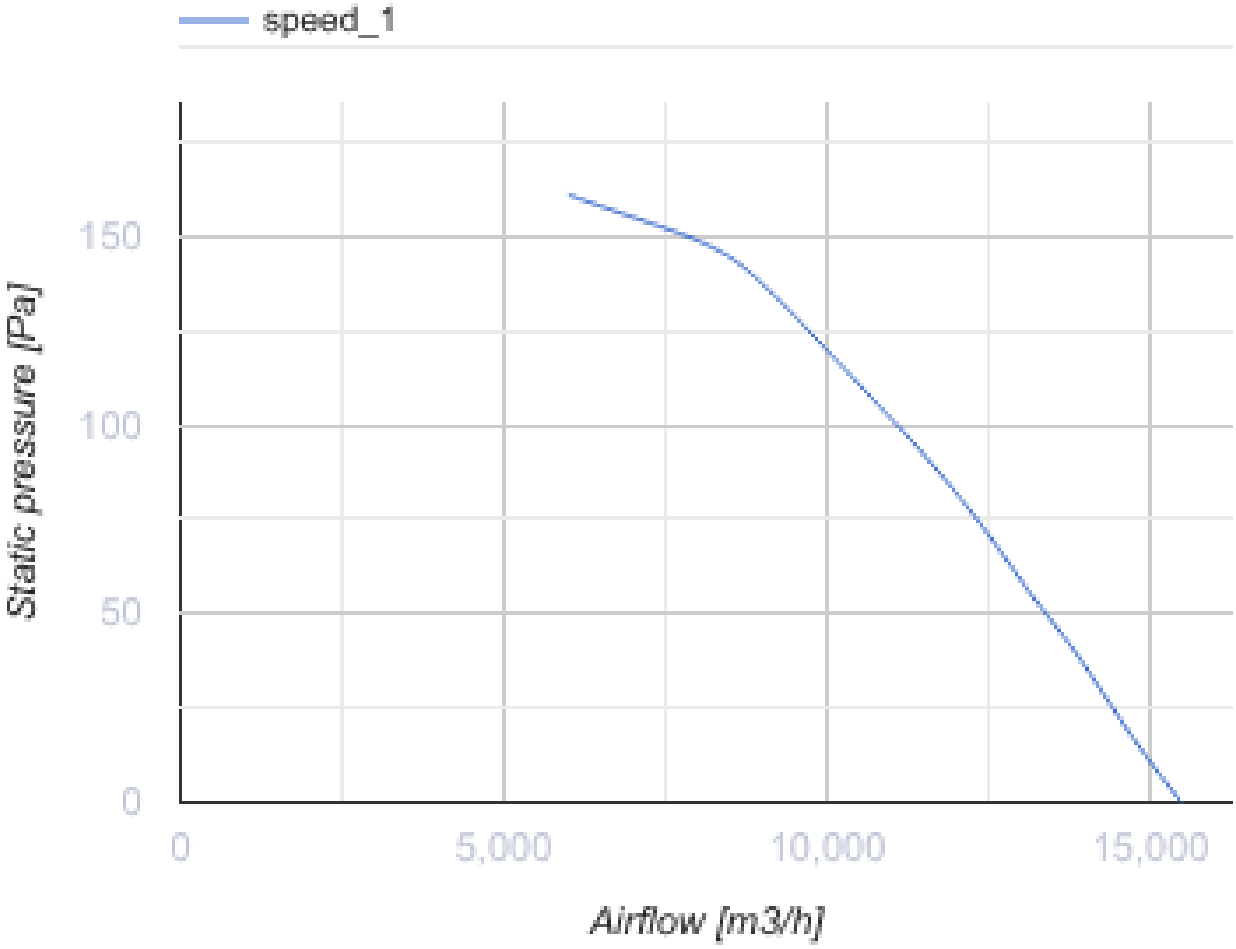
speed_1
Static pressure [Pa]
150
100
50
0
0
5,000
10,000
15,000
Airflow [m3/h]

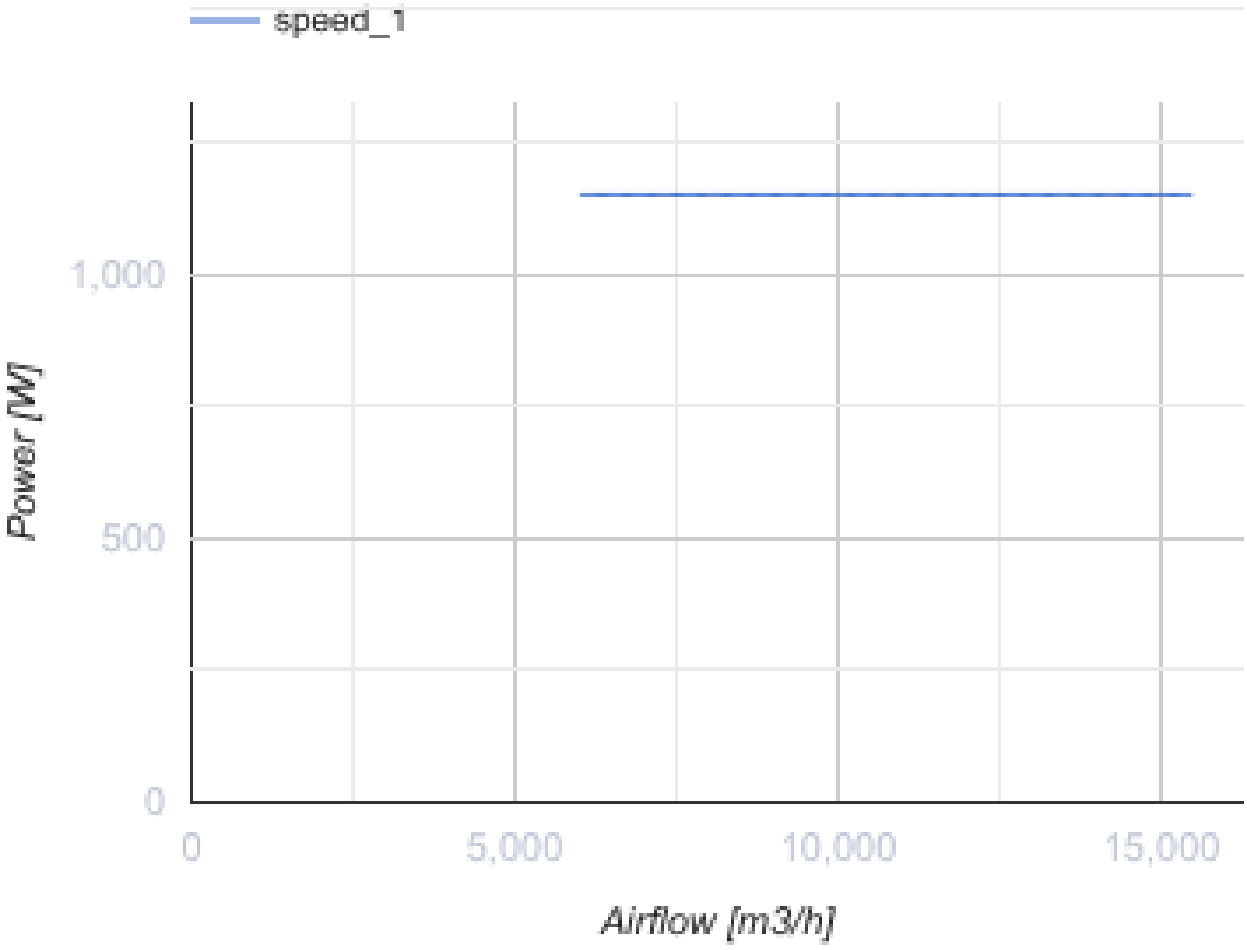

Розміри

ØD	Ød	B	B1	L
725	13	900	810	350

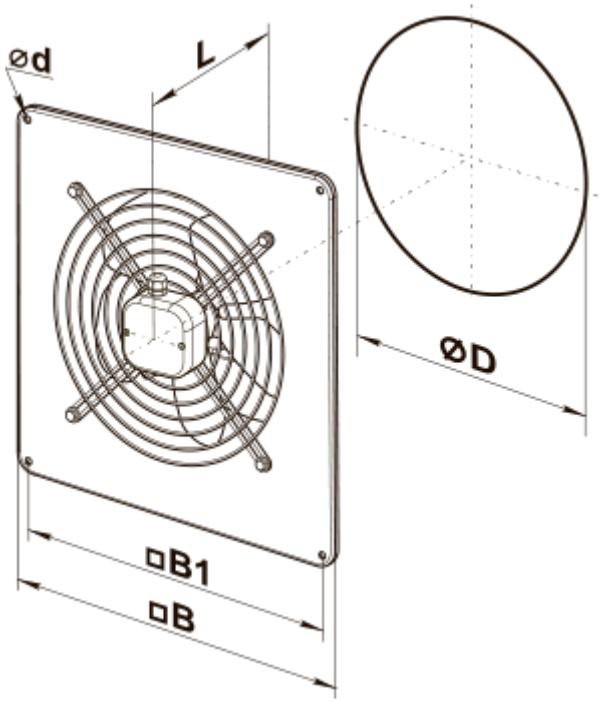
ød
L
ØD
□B1
□B