OB1 150



Настінні осьові вентилятори з алюмінієвою крильчаткою

• Рівень звукового тиску LpA на відстані 3 м: 33
• Тип крильчатки: Осьовий
• Матеріал корпусу: Сталь із полімерним покриттям
• Встановлення в довільній позиції

	Одиниця виміру	OB1 150	
Розмір повітропроводу, який приєднується	мм	150	
Фазність	-	1	
Максимальна напруга живлення	В	240	
Мінімальна напруга живлення	В	220	
Частота мережі живлення	Гц	50	60
Номінальна потужність	Вт	26	
Максимальний струм	А	0.19	
Максимальна витрата повітря	м³/год	180	
Швидкість обертання	-	1300	
Рівень звукового тиску LpA на відстані 3 м	дБ(А)	33	
Вага	кг	2.5	
Максимальна температура повітря що переміщується	°C	40	
Мінімальна температура повітря що переміщується	°C	-30	
Клас захисту	-	IP24	
Клас захисту приводу	-	IP44	
Матеріал крильчатки	-	Алюміній	

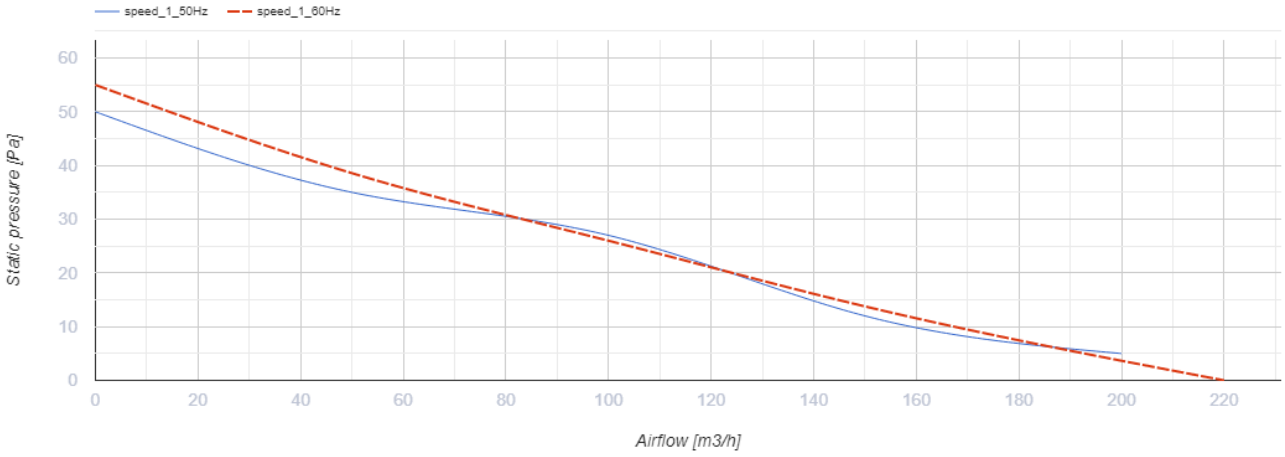

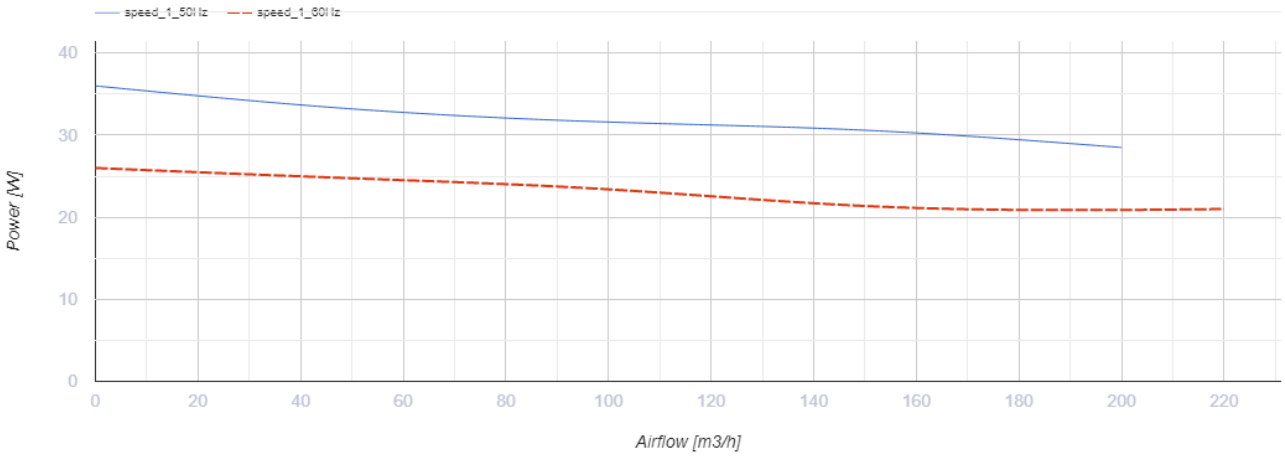

Розміри

ØD	Ød	B	B1	L
162	7	250	210	120

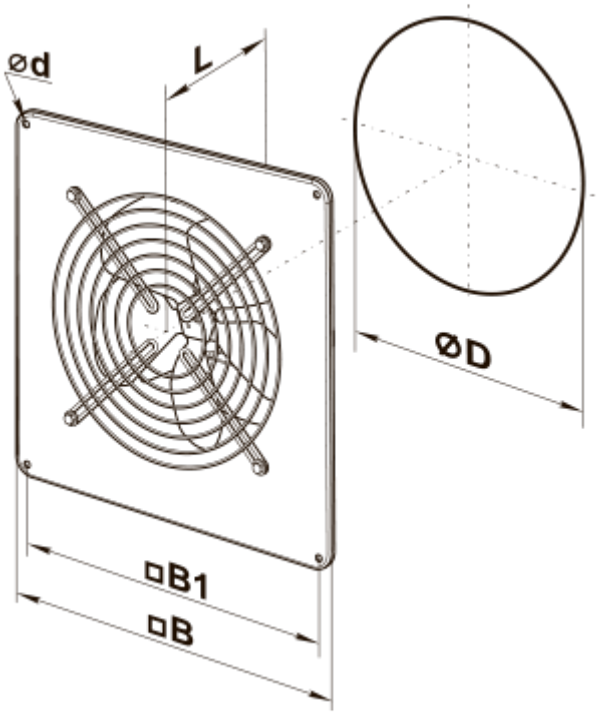
⌀d
L
⌀D
□B1
□B

Екодизайн

Торгова марка	Вентс
Модель	OB1 150
Тип приводу	External MSD or VSD
Тип теплообміннику	Немає
Статичний тиск за номінальної витрати повітря (Па)	27
Максимальні зовнішні витоки (%)	2.7
Статична ефективність (%)	2.8
Ефективна потужність (кВт)	0.027
Sound power level (дБ(А))	53
Декларований тип вентиляційної одиниці	NRVU UVU