OB1 200



Настінні осьові вентилятори з алюмінієвою крильчаткою

• Рівень звукового тиску LpA на відстані 3 м: 33
• Тип крильчатки: Осьовий
• Матеріал корпусу: Сталь із полімерним покриттям
• Встановлення в довільній позиції

	Одиниця виміру	OB1 200	
Розмір повітропроводу, який приєднується	мм	200	
Фазність	-	1	
Максимальна напруга живлення	В	240	
Мінімальна напруга живлення	В	220	
Частота мережі живлення	Гц	50	60
Номінальна потужність	Вт	33	
Максимальний струм	А	0.23	
Максимальна витрата повітря	м³/год	390	
Швидкість обертання	-	1300	
Рівень звукового тиску LpA на відстані 3 м	дБ(А)	33	
Вага	кг	3	
Максимальна температура повітря що переміщується	°C	40	
Мінімальна температура повітря що переміщується	°C	-30	
Клас захисту	-	IP24	
Клас захисту приводу	-	IP44	
Матеріал крильчатки	-	Алюміній	

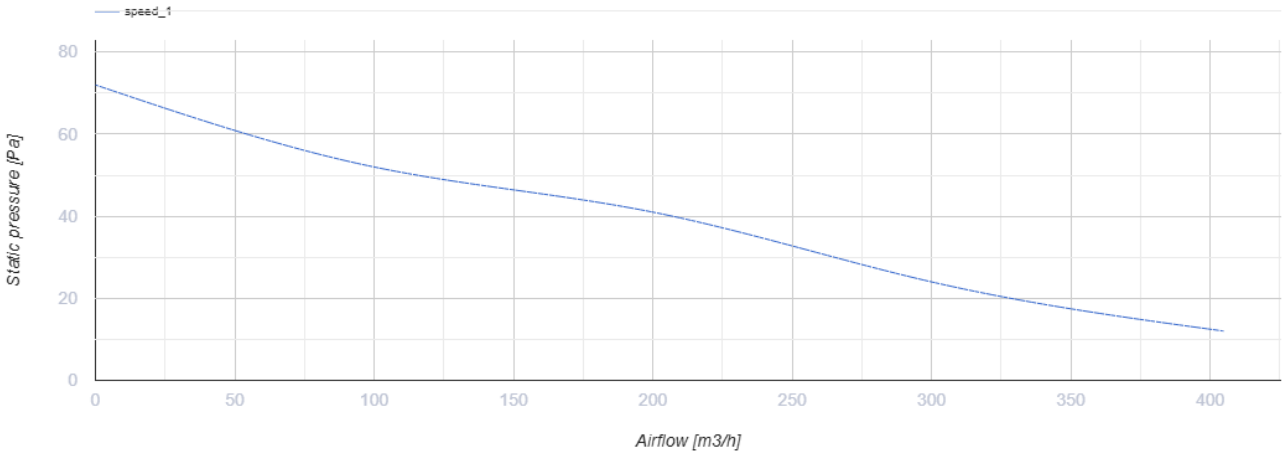

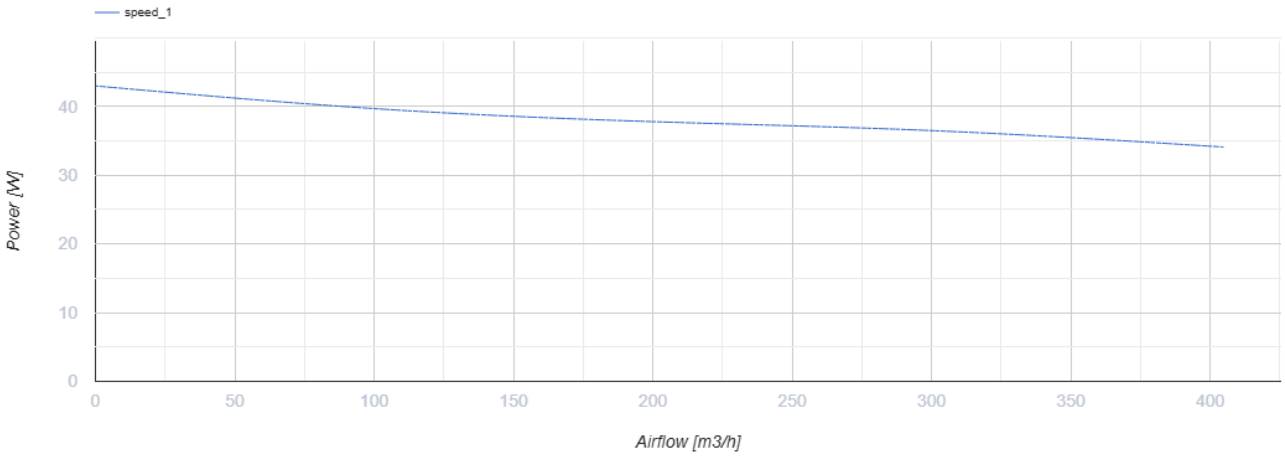

Розміри

ØD	Ød	B	B1	L
208	7	312	260	120

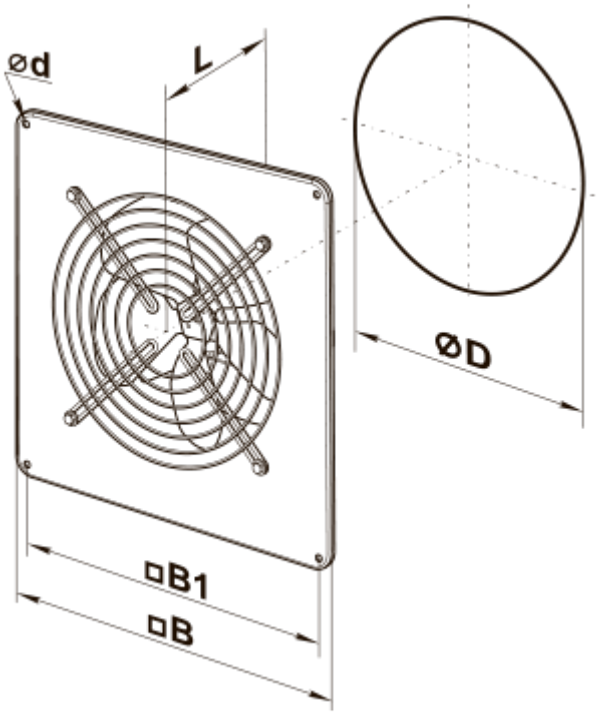
⌀d
L
⌀D
□B1
□B

Екодизайн

Торгова марка	Вентс					
Модель	OB1 200					
Питоме споживання енергії (кВт.год/(м²/рік))	Холодний		Помірний		Теплий	
	-48.1	A+	-26.4	B	-11.4	E
Тип установки	Односпрямована					
Тип приводу	Змінна швидкість					
Тип теплообміннику	Немає					
Максимальна витрата повітря (м³/год)	405					
Споживана потужність (Вт)	43					
Еталонна об'ємна витрата (м³/с)	0.113					
Статичний тиск у вихідній точці (Па)	10					
Питома споживана потужність у вихідній точці (Вт/(м³/год))	0.106					
Спосіб керування приводом	Локальне регулювання споживання					
Sound power level (дБ(A))	52					
Декларований тип вентиляційної одиниці	RVU UVU					
Річне споживання електрики (кВт.год/рік)	Холодний		Помірний		Теплий	
	69		69		69	
Річне збереження тепла (кВт.год/рік)	Холодний		Помірний		Теплий	
	5500		2800		1300	