OB1 250



Настінні осьові вентилятори з алюмінієвою крильчаткою

• Рівень звукового тиску LpA на відстані 3 м: 37
• Тип крильчатки: Осьовий
• Матеріал корпусу: Сталь із полімерним покриттям
• Встановлення в довільній позиції

	Одиниця виміру	OB1 250	
Розмір повітропроводу, який приєднується	мм	250	
Фазність	-	1	
Мінімальна напруга живлення	В	220	
Максимальна напруга живлення	В	240	
Частота мережі живлення	Гц	50	60
Номінальна потужність	Вт	68	
Максимальний струм	А	0.48	
Максимальна витрата повітря	м³/год	1070	
Швидкість обертання	-	1300	
Рівень звукового тиску LpA на відстані 3 м	дБ(А)	37	
Вага	кг	3.5	
Максимальна температура повітря що переміщується	°C	40	
Мінімальна температура повітря що переміщується	°C	-30	
Клас захисту	-	IP24	
Клас захисту приводу	-	IP44	
Матеріал крильчатки	-	Алюміній	

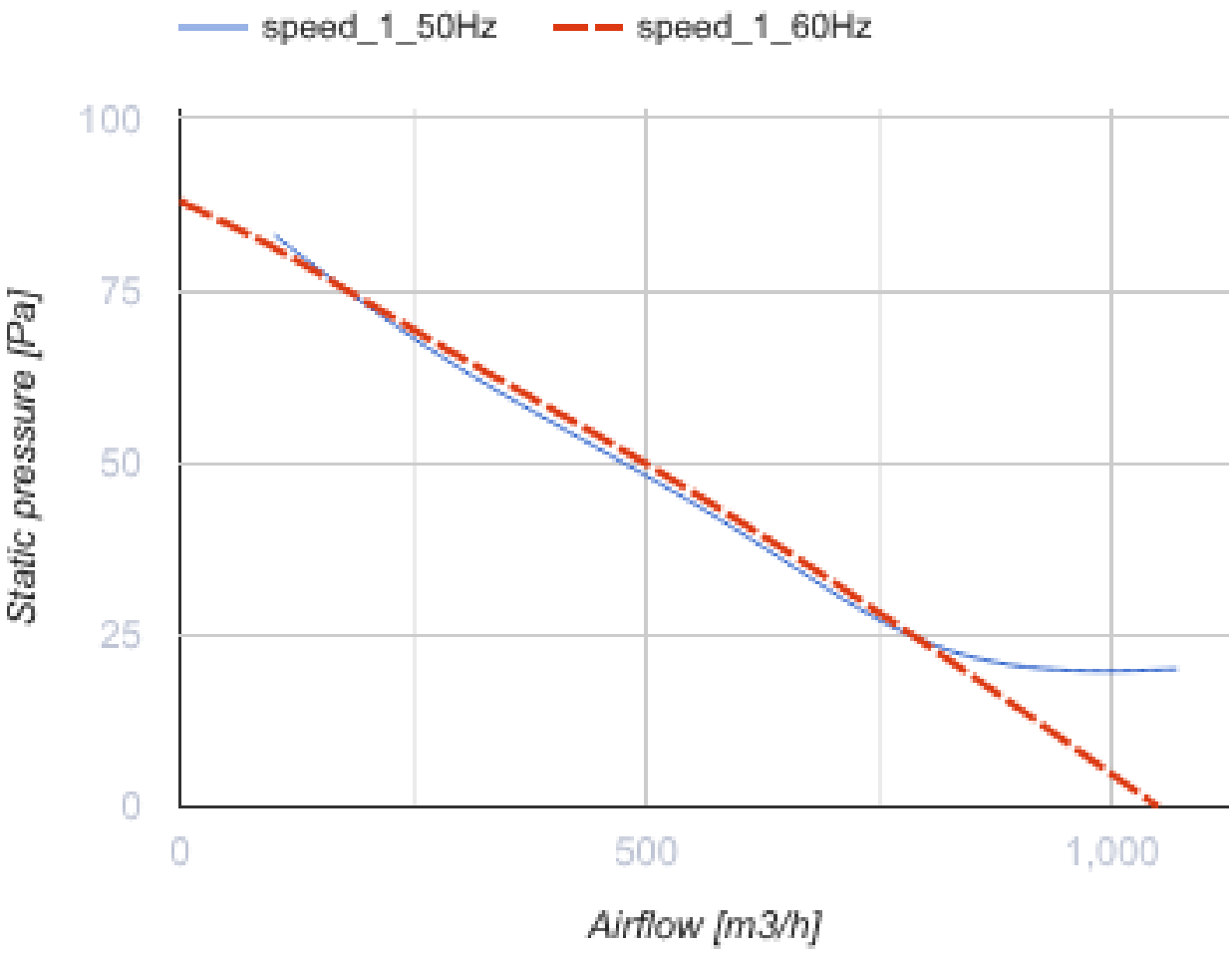
speed_1_50Hz
speed_1_60Hz
100
75
50
25
0
Static pressure [Pa]
0
500
1,000
Airflow [m3/h]

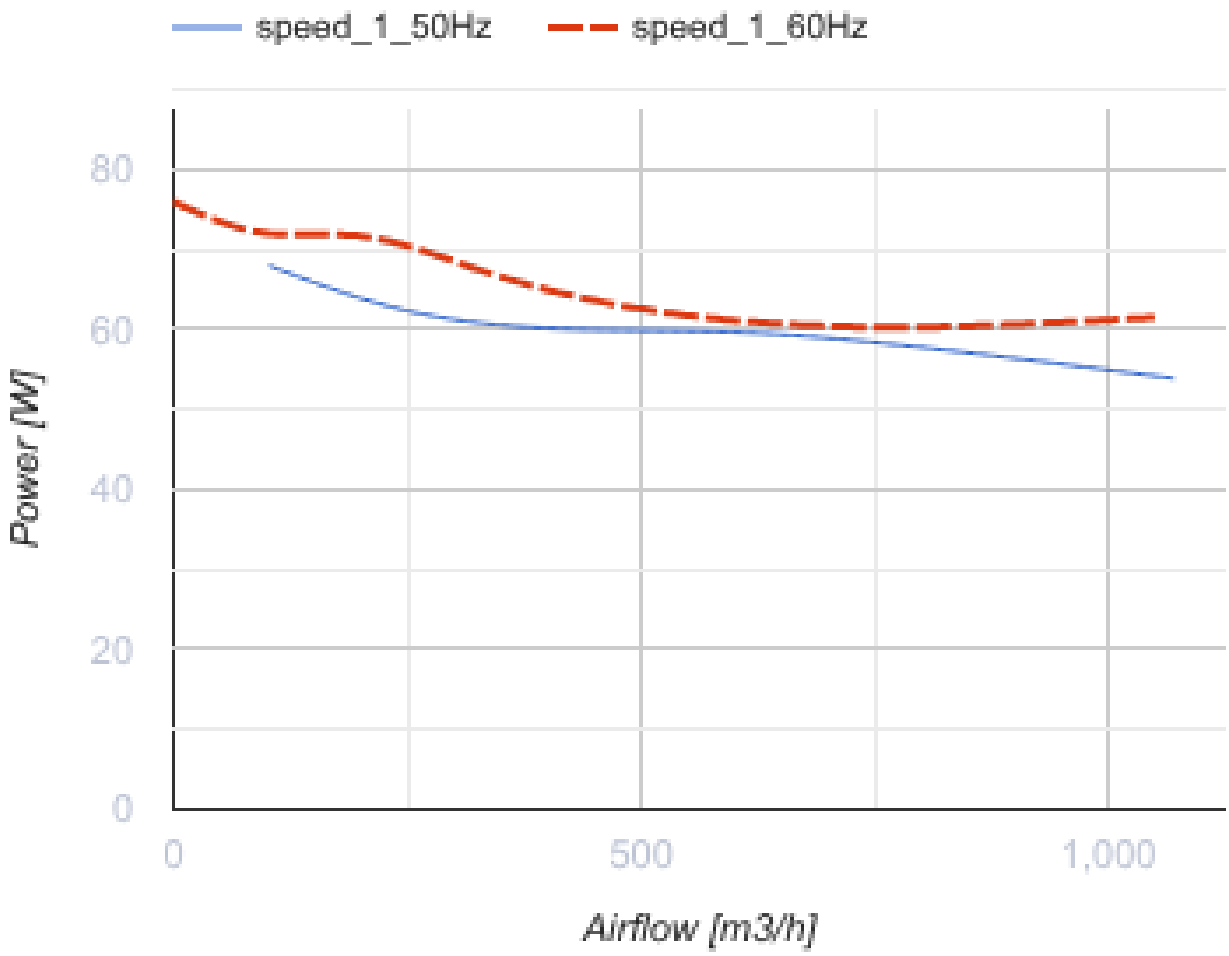

Розміри

ØD	Ød	B	B1	L
262	7	370	320	140

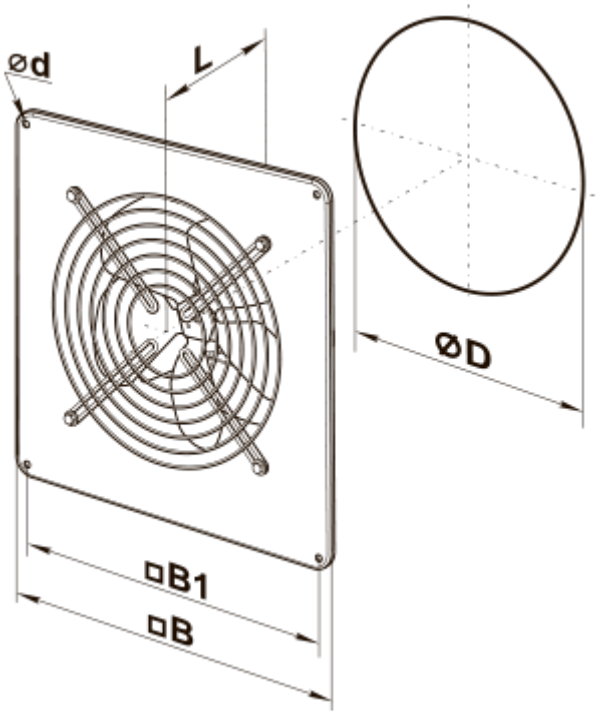
⌀d
L
⌀D
□B1
□B

Екодизайн

Торгова марка	Вентс					
Модель	OB1 250					
Питоме споживання енергії (кВт.год/(м²/рік))	Холодний		Помірний		Теплий	
	-54	A+	-27	B	-12	E
Тип установки	Односпрямована					
Тип приводу	Змінна швидкість					
Тип теплообміннику	Немає					
Максимальна витрата повітря (м³/год)	900					
Споживана потужність (Вт)	68					
Еталонна об'ємна витрата (м³/с)	0.175					
Питома споживана потужність у вихідній точці (Вт/(м³/год))	0.078					
Спосіб керування приводом	Локальне регулювання споживання					
Sound power level (дБ(A))	57					
Декларований тип вентиляційної одиниці	RVU UVU					
Річне споживання електрики (кВт.год/рік)	Холодний		Помірний		Теплий	
	41		41		41	
Річне збереження тепла (кВт.год/рік)	Холодний		Помірний		Теплий	
	5500		2800		1300	