# ОВК 200 ЕС



Настінні осьові вентилятори з ЕС-двигунами

• Рівень звукового тиску LpA на відстані 3 м: 50
• Тип крильчатки: Осьовий
• Матеріал корпусу: Сталь із полімерним покриттям

| | Одиниця виміру | ОВК 200 ЕС |
|---|---|---|
| Розмір повітропроводу, який приєднується | мм | 200 |
| Фазність | - | 1 |
| Мінімальна напруга живлення | В | 230 |
| Максимальна напруга живлення | В | 230 |
| Частота мережі живлення | Гц | 50/60 |
| Номінальна потужність | Вт | 55 |
| Максимальний струм | А | 0.4 |
| Максимальна витрата повітря | м³/год | 975 |
| Рівень звукового тиску LpA на відстані 3 м | дБ(А) | 50 |
| Вага | кг | 1.6 |
| Максимальна температура повітря що переміщується | °С | 60 |
| Мінімальна температура повітря що переміщується | °С | -25 |
| Клас захисту | - | IPX5 |
| Клас захисту приводу | - | IP55 |
| Матеріал крильчатки | - | Сталь із полімерним покриттям |

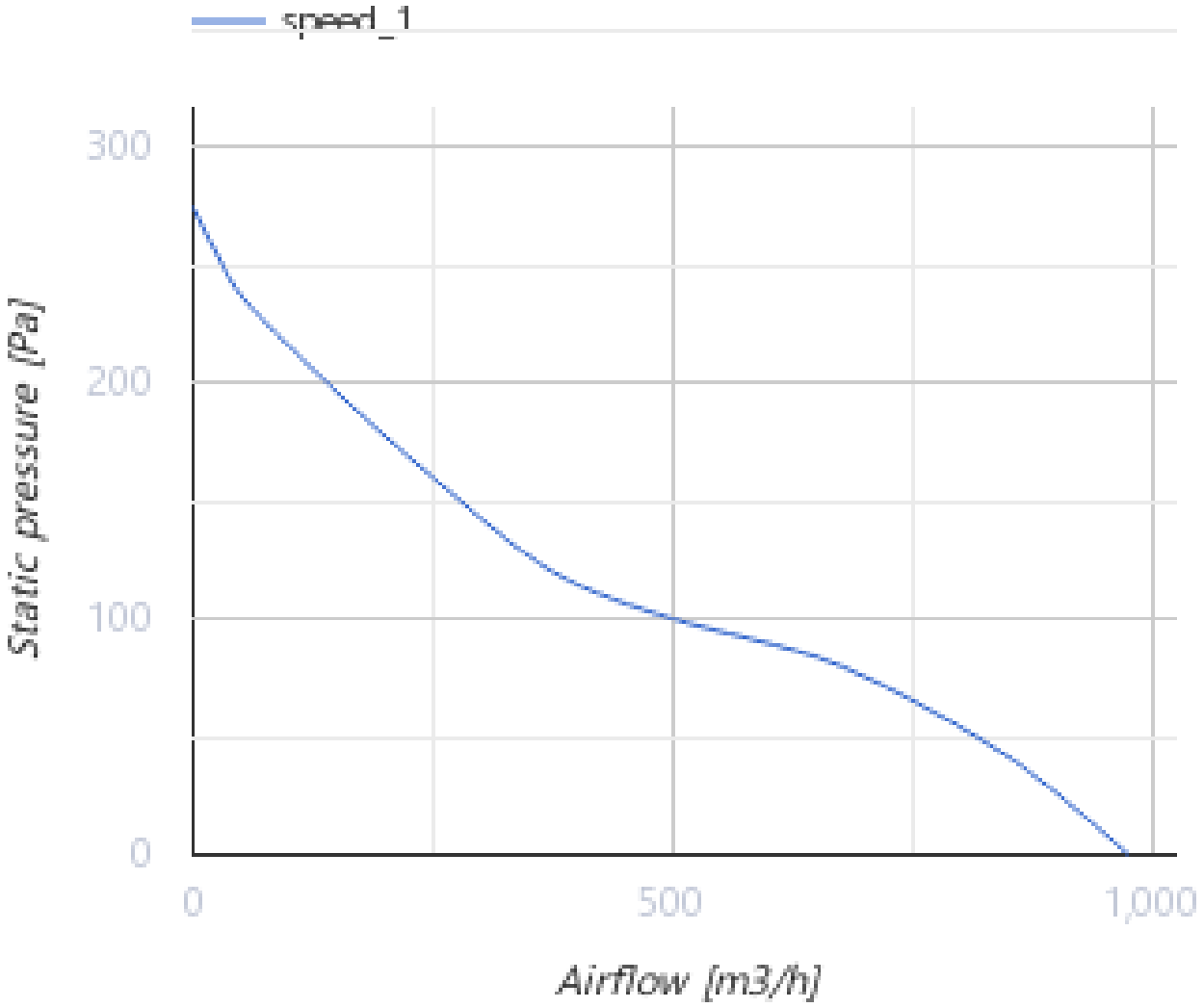


## Розміри

| ØD | ØD1 | ØD2 | Ød | L | L1 |
|---|---|---|---|---|---|
| 210 | 250 | 280 | 7 | 81 | 93 |

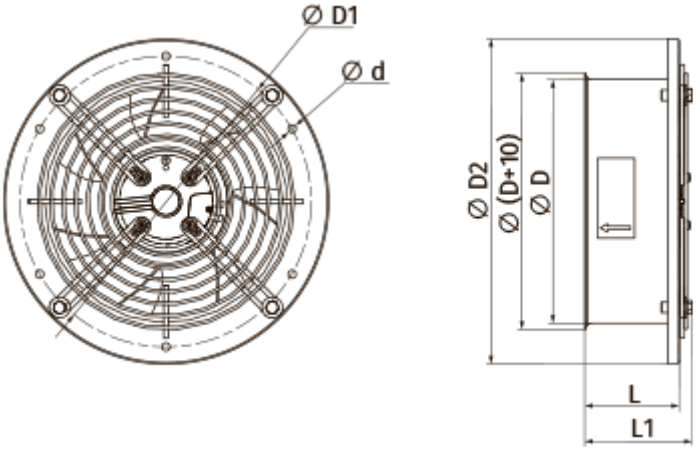


## Аксесуари

### Регулятори швидкості для EC-двигунів

| Найменування | Фото | Опис |
|---|---|---|
| P-1/010 |  | Регулятор швидкості для EC-двигунів |