OBK 4E 400



Настінні осьові вентилятори

- Рівень звукового тиску LpA на відстані 3 м: 53
- Тип крильчатки: Осьовий
- Матеріал корпусу: Сталь із полімерним покриттям
- Встановлення в довільній позиції

	Одиниця виміру	OBK 4E 400	
Розмір повітропроводу, який приєднується	мм	400	
Фазність	-	1	
Максимальна напруга живлення	В	240	
Мінімальна напруга живлення	В	220	
Частота мережі живлення	Гц	50	60
Номінальна потужність	Вт	180	
Максимальний струм	А	0.82	
Максимальна витрата повітря	м³/год	3580	
Швидкість обертання	-	1380	
Рівень звукового тиску LpA на відстані 3 м	дБ(А)	53	
Вага	кг	8.5	
Максимальна температура повітря що переміщується	°C	60	
Мінімальна температура повітря що переміщується	°C	-30	
Клас захисту	-	IP24	
Клас захисту приводу	-	IP54	
Матеріал крильчатки	-	Сталь із полімерним покриттям	

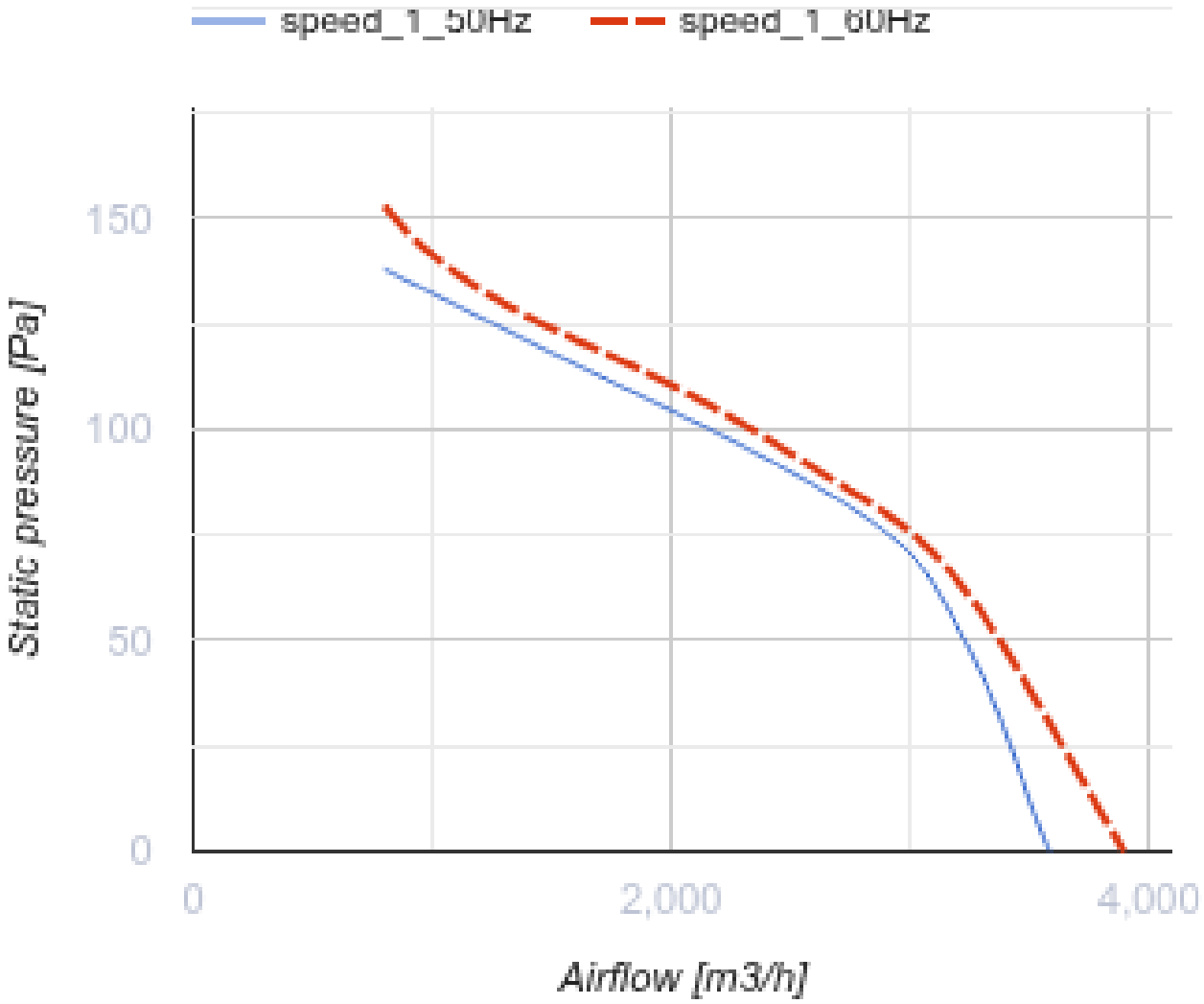
speed_1_50Hz
speed_1_60Hz
150
100
50
0
Static pressure [Pa]
0
2,000
4,000
Airflow [m3/h]

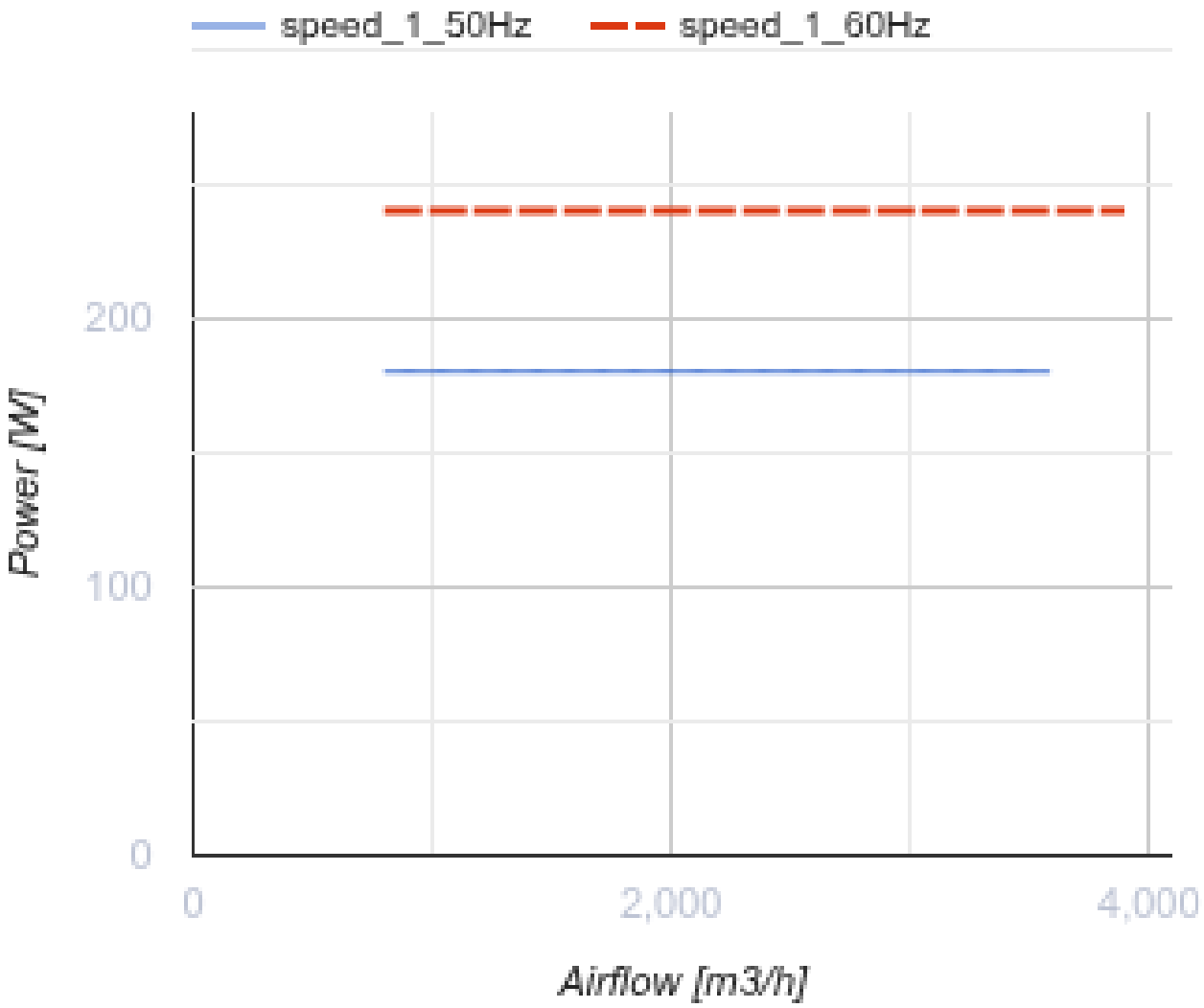

Розміри

ØD	ØD1	ØD2	Ød	L
417	504	528	9	220

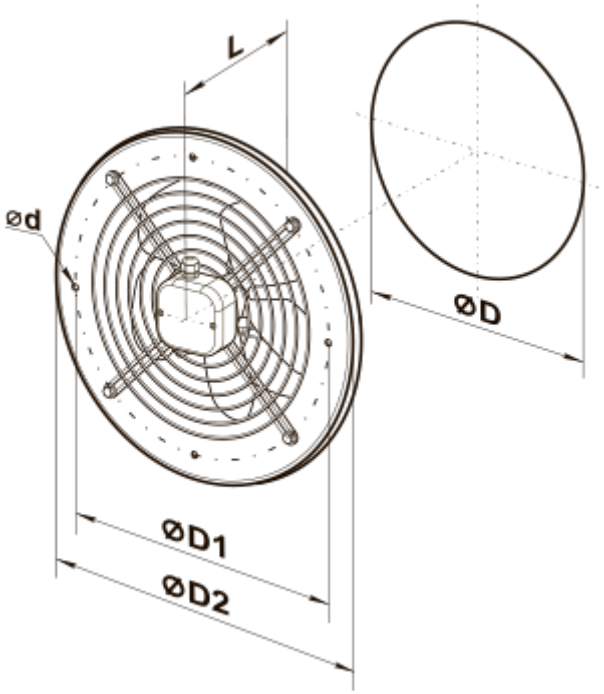
L
ØD
Ød
ØD1
ØD2

Екодизайн

Торгова марка	Вентс
Модель	OBK 4E 400
Тип приводу	External MSD or VSD
Тип теплообміннику	Немає
Статичний тиск за номінальної витрати повітря (Па)	80
Максимальні зовнішні витоки (%)	2.7
Статична ефективність (%)	33.8
Sound power level (дБ(А))	83
Декларований тип вентиляційної одиниці	NRVU UVU
Ефективна потужність (кВт)	0.187