# ОВП 4E 350



Канальні осьові вентилятори

• Рівень звукового тиску LpA на відстані 3 м: 62
• Тип крильчатки: Осьовий
• Матеріал корпусу: Сталь із полімерним покриттям
• Встановлення в довільній позиції

| | Одиниця виміру | ОВП 4E 350 |
|---|---|---|
| Розмір повітропроводу, який приєднується | мм | 350 |
| Фазність | - | 1 |
| Мінімальна напруга живлення | В | 220 |
| Максимальна напруга живлення | В | 240 |
| Частота мережі живлення | Гц | 50/60 |
| Номінальна потужність | Вт | 140 |
| Максимальний струм | А | 0.65 |
| Максимальна витрата повітря | м³/год | 2500 |
| Швидкість обертання | - | 1380 |
| Рівень звукового тиску LpA на відстані 3 м | дБ(А) | 62 |
| Вага | кг | 8.4 |
| Максимальна температура повітря що переміщується | °C | 60 |
| Мінімальна температура повітря що переміщується | °C | -30 |
| Клас захисту | - | IPX4 |
| Клас захисту приводу | - | IP44 |
| Матеріал крильчатки | - | Сталь із полімерним покриттям |

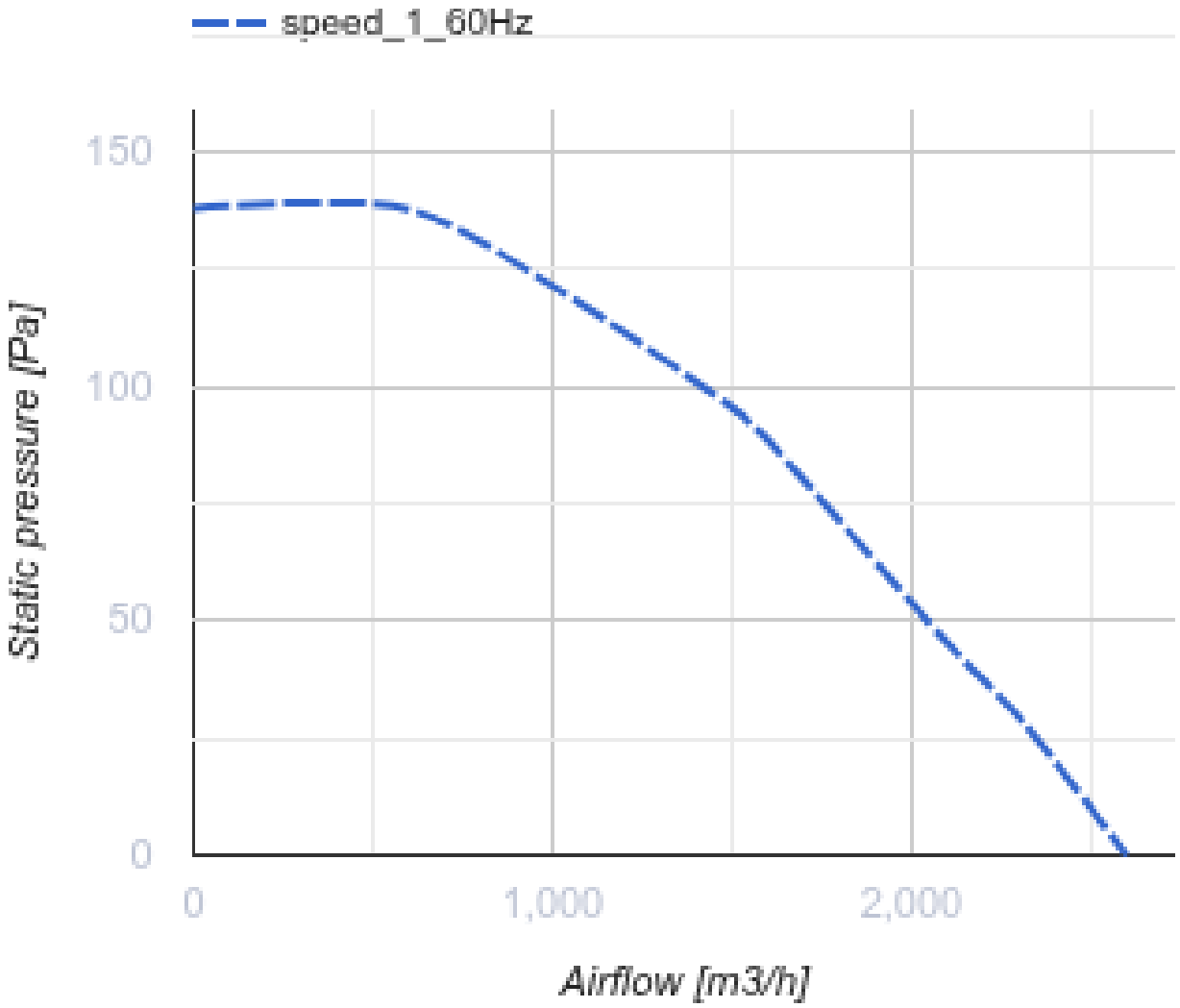
speed_1_60Hz
150
100
50
0
Static pressure [Pa]
0
1,000
2,000
Airflow [m3/h]

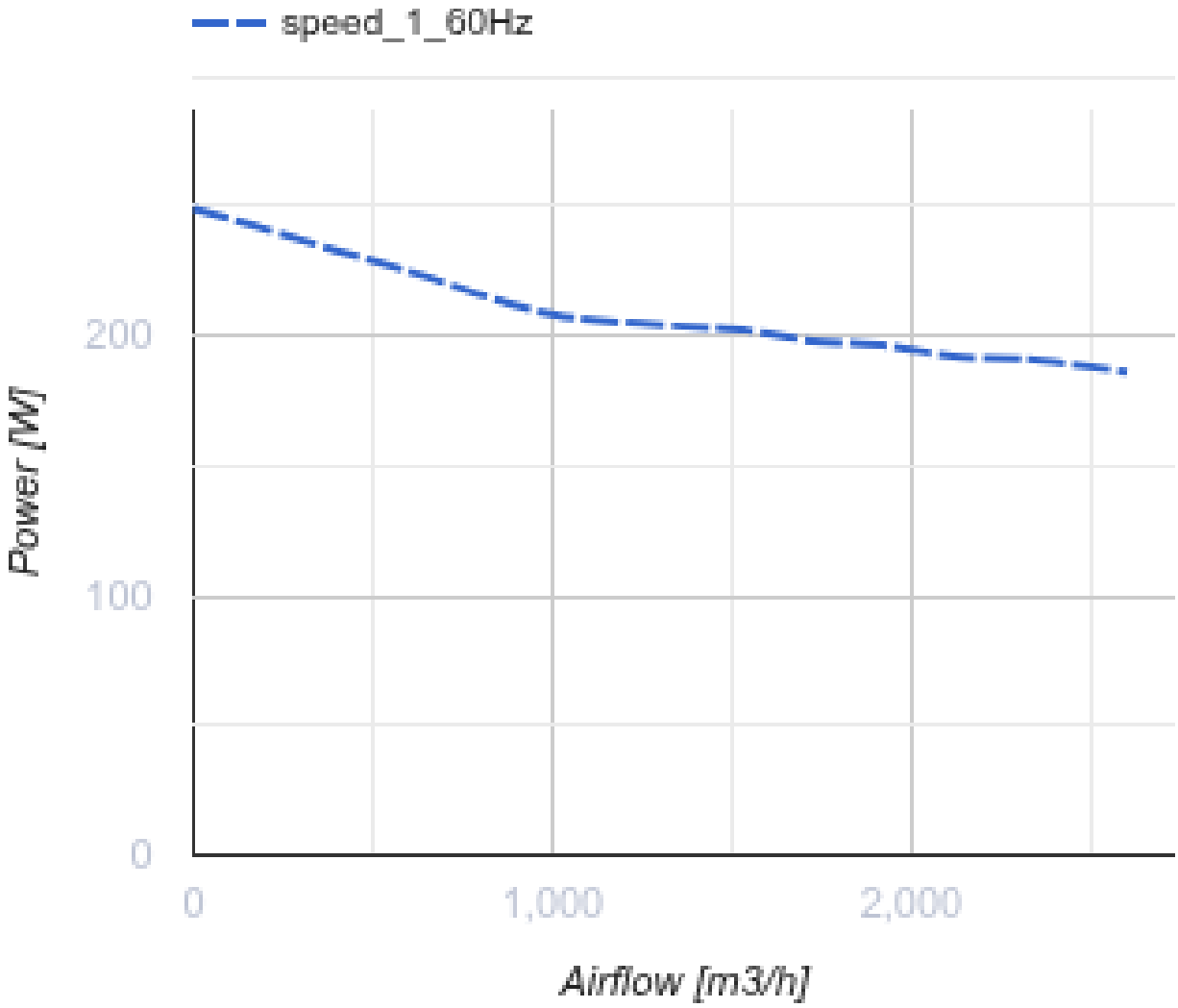


## Розміри

| ØD | B | L | H | L1 |
|---|---|---|---|---|
| 349 | 378 | 300 | 410 | 40 |

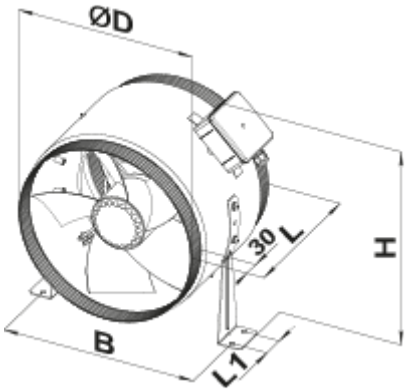

## Аксесуари

### Трансформаторні регулятори швидкості вентиляторів

| Найменування | Фото | Опис |
|---|---|---|
| PCA5E-3,5-T |  | Регулятори швидкості трансформаторні однофазні для керування продуктивністю однофазних вентиляторів шляхом ступінчастого регулювання швидкості обертання електродвигунів |
| PCA5E-5,0-T |  | Регулятори швидкості трансформаторні однофазні для керування продуктивністю однофазних вентиляторів шляхом ступінчастого регулювання швидкості обертання електродвигунів |
| PCA5E-7,5-T |  | Регулятори швидкості трансформаторні однофазні для керування продуктивністю однофазних вентиляторів шляхом ступінчастого регулювання швидкості обертання електродвигунів |
| PCA5E-1,5-T |  | Регулятори швидкості трансформаторні однофазні для керування продуктивністю однофазних вентиляторів шляхом ступінчастого регулювання швидкості обертання електродвигунів |