ПР 400x200

Пластинчастий рекуператор із хрестоподібним проходом повітря для рекуперації тепла витяжного повітря в системах вентиляції та кондиціювання повітря

• Матеріал корпусу: Оцинкована сталь

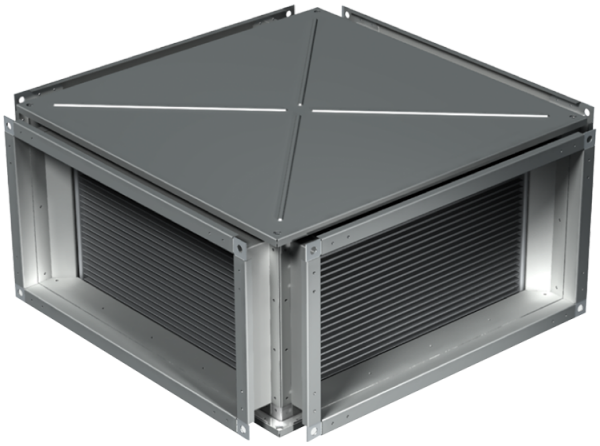

	Одиниця виміру	ПР 400x200
Вага	кг	17.1

Розміри
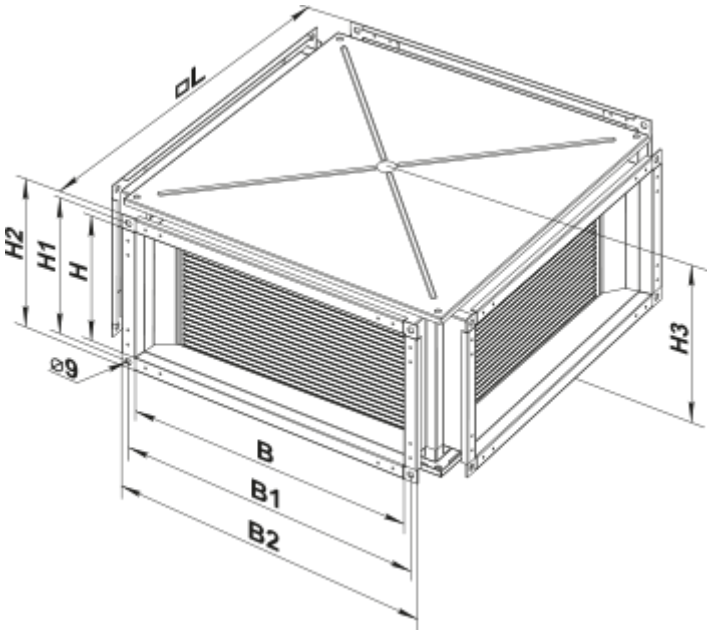
B	B1	B2	H	H1	H2	H3	L
400	420	440	200	220	240	275	530