# Квайт 125 алюм. мат.



Витяжні осьові надтихі вентилятори

- Рівень звукового тиску LpA на відстані 3 м: 32
- Матеріал корпусу: Пластик
- Захист від зворотньої тяги: Зворотний клапан
- Підшипник кочення

| | Одиниця виміру | Квайт 125 алюм. мат. |
|---|---|---|
| Розмір повітропроводу, який приєднується | мм | 125 |
| Фазність | - | 1 |
| Максимальна напруга живлення | В | 240 |
| Мінімальна напруга живлення | В | 220 |
| Частота мережі живлення | Гц | 50 |
| Номінальна потужність | Вт | 17 |
| Максимальний струм | А | 0.11 |
| Максимальна витрата повітря | м³/год | 185 |
| Швидкість обертання | - | 2100 |
| Рівень звукового тиску LpA на відстані 3 м | дБ(А) | 32 |
| Вага | кг | 0.78 |
| Мінімальна температура оточуючого повітря | °C | 1 |
| Максимальна температура оточуючого повітря | °C | 40 |
| Клас захисту | - | IP45 |
| Матеріал крильчатки | - | Пластик |

## Розміри

| ØD | B | H | L | L1 |
|---|---|---|---|---|
| 123.5 | 182 | 158 | 91 | 27 |

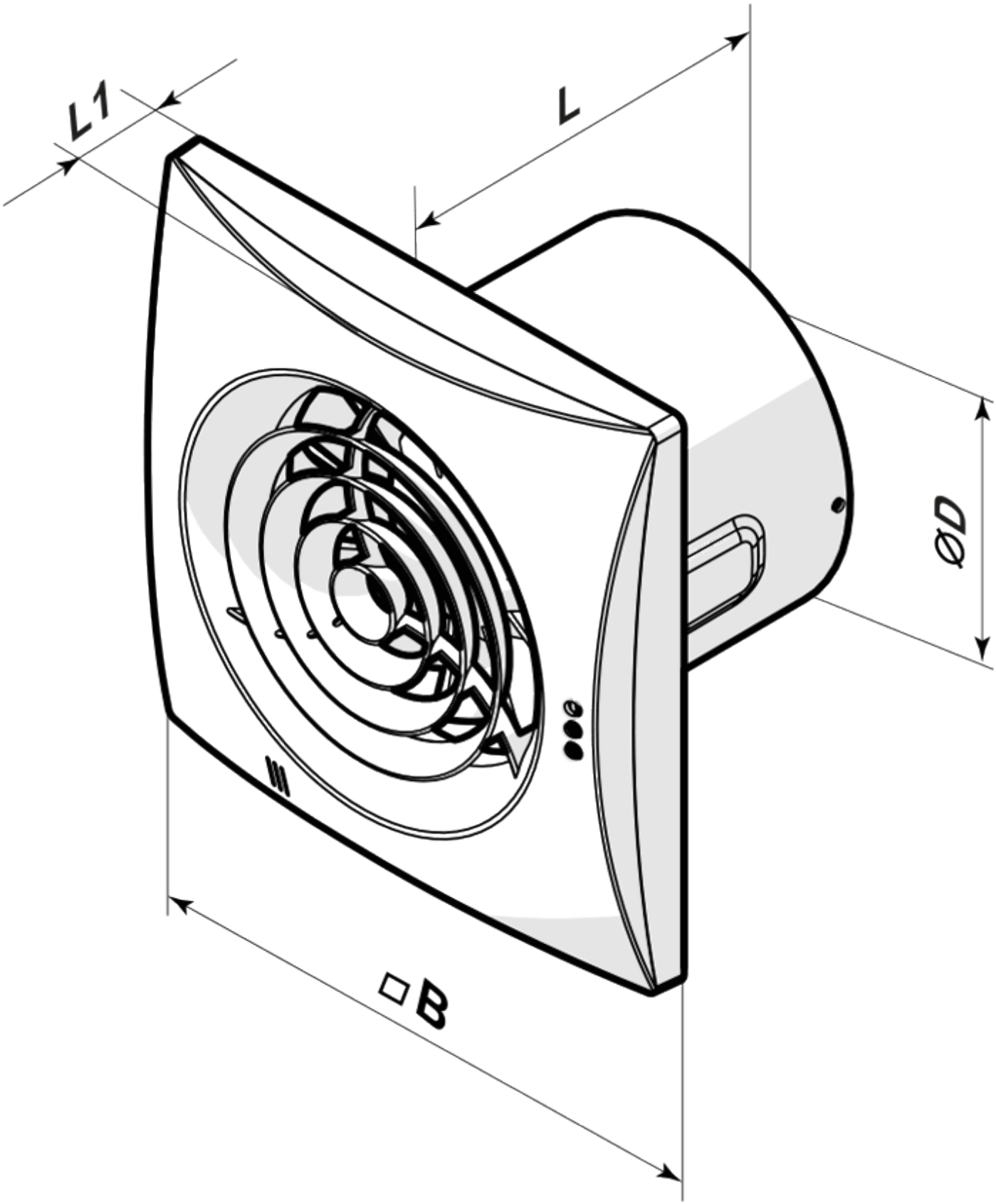

## Екодизайн

| Торгова марка | Вентс | | | | | |
|---|---|---|---|---|---|---|
| Модель | Квайт 125 алюм. мат. | | | | | |
| Питоме споживання енергії (кВт.год/(м²/рік)) | Холодний | | Помірний | | Теплий | |
| | -30.7 | B | -14.3 | E | -4.9 | F |
| Тип установки | Односпрямована | | | | | |
| Тип приводу | Одношвидкісний | | | | | |
| Тип теплообміннику | Немає | | | | | |
| Максимальна витрата повітря (м³/год) | 185 | | | | | |
| Споживана потужність (Вт) | 17 | | | | | |
| Еталонна об'ємна витрата (м³/с) | 0.036 | | | | | |
| Питома споживана потужність у вихідній точці (Вт/(м³/год)) | 0.092 | | | | | |
| Спосіб керування приводом | Ручне керування | | | | | |
| Максимальні зовнішні витоки (%) | 2.7 | | | | | |
| Sound power level (дБ(А)) | 52 | | | | | |
| Декларований тип вентиляційної одиниці | RVU UVU | | | | | |
| Річне споживання електрики (кВт.год/рік) | Холодний | | Помірний | | Теплий | |
| | 115 | | 115 | | 115 | |
| Річне збереження тепла (кВт.год/рік) | Холодний | | Помірний | | Теплий | |
| | 3355 | | 1715 | | 776 | |