Квайт 125 Дуо Т



Витяжні осьові надтихі вентилятори

• Рівень звукового тиску LpA на відстані 3 м: 32
• Матеріал корпусу: Пластик
• Захист від зворотньої тяги: Зворотний клапан
• Таймер: Таймер вимкнення, Таймер інтервальний, Таймер увімкнення
• Підшипник кочення

	Одиниця виміру	Квайт 125 Дуо Т	
Швидкість	-	1	2
Розмір повітропроводу, який приєднується	мм	125	
Максимальна напруга живлення	В	240	
Мінімальна напруга живлення	В	220	
Частота мережі живлення	Гц	50	
Номінальна потужність	Вт	9.5	13.5
Максимальний струм	А	0.065	0.09
Максимальна витрата повітря	м³/год	145	170
Рівень звукового тиску LpA на відстані 3 м	дБ(А)	28	32
Вага	кг	0.78	
Мінімальна температура оточуючого повітря	°С	1	
Максимальна температура оточуючого повітря	°С	45	
Клас захисту	-	IP45	
Матеріал крильчатки	-	Пластик	

Розміри

ØD	B	H	L	L1
123.5	182	158	91	27

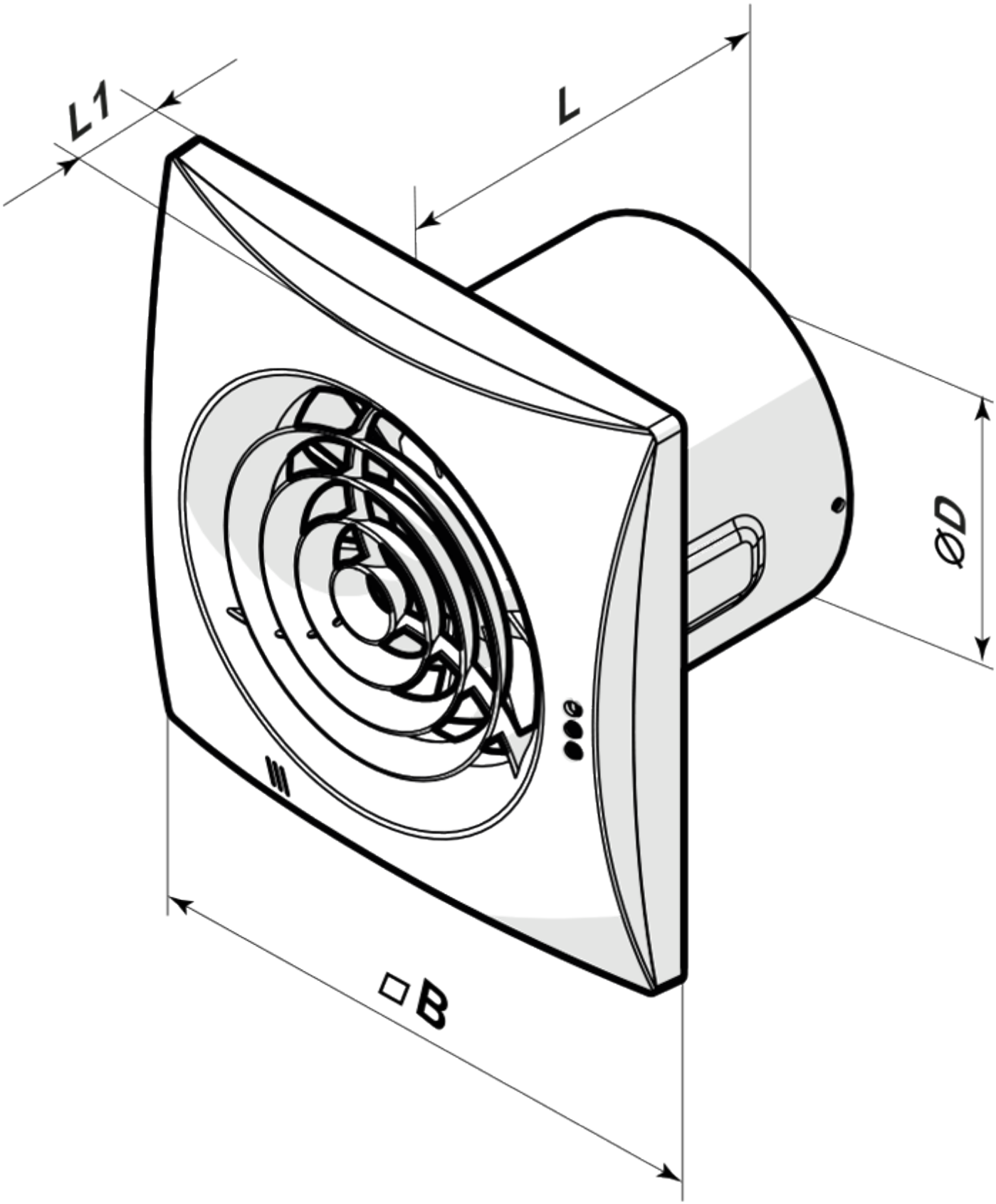
L1
L
ØD
□B

Екодизайн

Торгова марка	Вентс					
Модель	Квайт 125 Дуо Т					
Питоме споживання енергії (кВт.год/(м²/рік))	Холодний		Помірний		Теплий	
	-34.7	A	-16.8	E	-6.5	F
Тип установки	Односпрямована					
Тип приводу	2-швидкісний					
Тип теплообміннику	Немає					
Максимальна витрата повітря (м³/год)	170					
Споживана потужність (Вт)	13.5					
Еталонна об'ємна витрата (м³/с)	0.04					
Питома споживана потужність у вихідній точці (Вт/(м³/год))	0.066					
Спосіб керування приводом	Керування по часу					
Максимальні зовнішні витоки (%)	2.7					
Sound power level (дБ(А))	48					
Декларований тип вентиляційної одиниці	RVU UVU					
Річне споживання електрики (кВт.год/рік)	Холодний		Помірний		Теплий	
	77		77		77	
Річне збереження тепла (кВт.год/рік)	Холодний		Помірний		Теплий	
	3667		1874		848	