Квайт-Х 100 Т



Витяжні осьові надтихі вентилятори

- Рівень звукового тиску LpA на відстані 3 м: 24
- Тип крильчатки: Осьовий
- Матеріал корпусу: Пластик
- Короткий фланець
- Захист від зворотньої тяги: Зворотний клапан
- Таймер: Таймер вимкнення
- Підшипник кочення

	Одиниця виміру	Квайт-Х 100 Т
Розмір повітропроводу, який приєднується	мм	100
Мінімальна напруга живлення	В	220
Максимальна напруга живлення	В	240
Частота мережі живлення	Гц	50
Номінальна потужність	Вт	7
Максимальний струм	А	0.05
Максимальна витрата повітря	м³/год	98
Рівень звукового тиску LpA на відстані 3 м	дБ(А)	24
Вага	кг	0.55
Максимальна температура оточуючого повітря	°С	40
Мінімальна температура оточуючого повітря	°С	1
Клас захисту	-	IP45
Матеріал крильчатки	-	Пластик

Розміри

ØD	B	H	L	L1
99	158	136	81	26

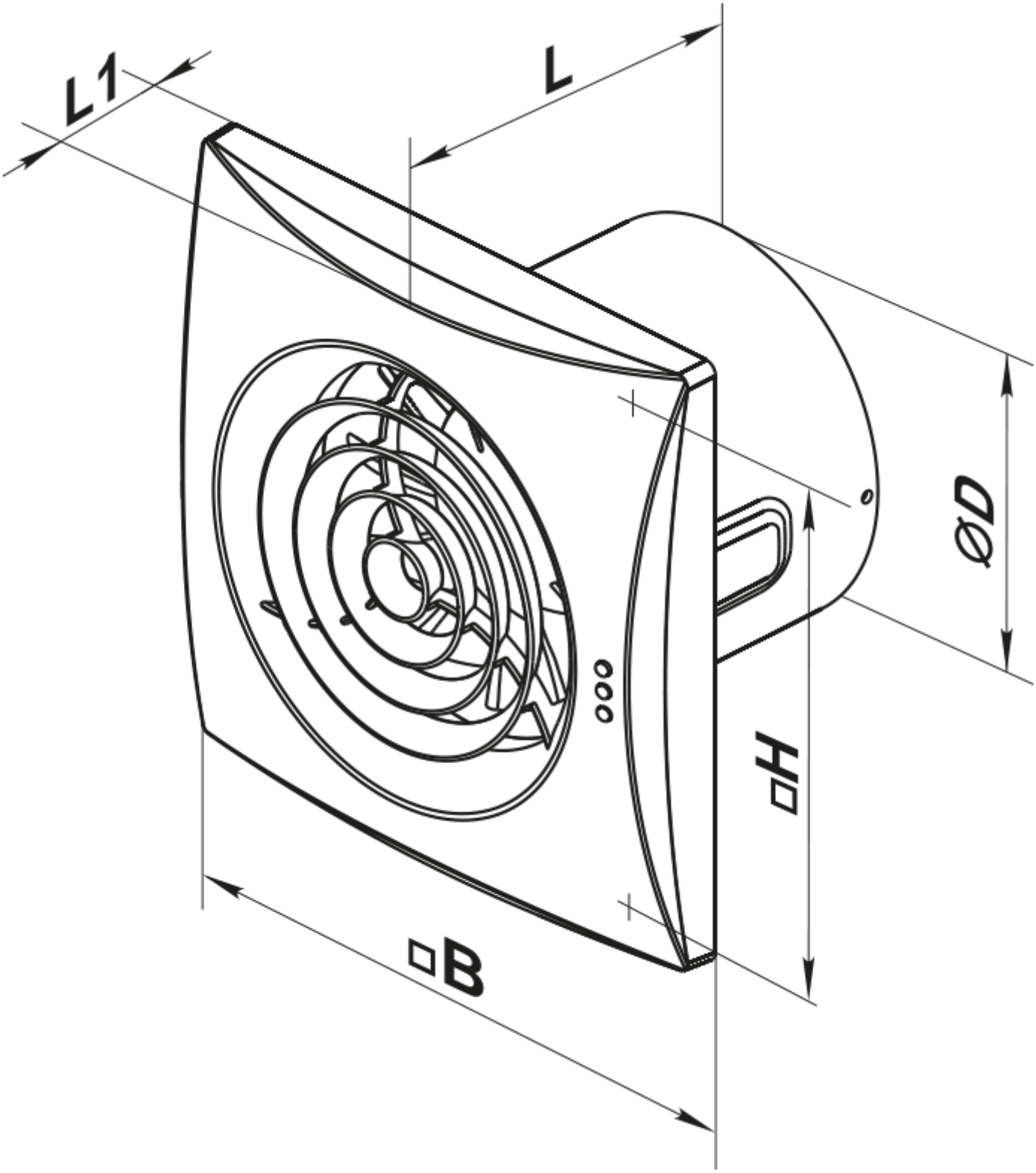

Аксесуари

Пластикові решітки вентиляційні

Найменування	Фото	Опис

МВ 100 В		Пластикові решітки з нахиленими ламелями, двоелементні

Зєднувально-монтажні елементи

Найменування	Фото	Опис
ПВТ 050/10		ПВХ-клейка стрічка – ізоляційна стрічка, що складається з пластифікованої полівінілхлоридної основи з нанесеним на неї клейовим шаром
ПВТ 050/30		ПВХ-клейка стрічка – ізоляційна стрічка, що складається з пластифікованої полівінілхлоридної основи з нанесеним на неї клейовим шаром
ПВТ 050/50		ПВХ-клейка стрічка – ізоляційна стрічка, що складається з пластифікованої полівінілхлоридної основи з нанесеним на неї клейовим шаром
Х 100		Хомути призначені для швидкого та надійного монтажу і з'єднання різних елементів вентиляційної системи круглого перерізу. Виготовляються зі смуги нержавіючої сталі

Пластикові системи круглих повітропроводів

Найменування	Фото	Опис
1805		Для стінового монтажу

Гнучкі повітроводи

Найменування	Фото	Опис
Полівент Н		Гнучкий неізольований повітропровід з металізованої плівки

Зворотні клапани для побутової вентиляції

Найменування	Фото	Опис
КО 100		Зворотній клапан призначений для побутових вентиляторів
КО1 100		Зворотній клапан призначений для побутових вентиляторів

Віконні провітрювачі

Найменування	Фото	Опис

ПО 400		Віконні припливні провітрювачі для вентиляції

Пластикові ковпаки вентиляційні

Найменування	Фото	Опис
МВ 102 ВК		Припливно-витяжні ковпаки пластикові

Металеві ковпаки вентиляційні

Найменування	Фото	Опис
МВМ 102 В Н		Витяжні ковпаки металеві

Екодизайн

Торгова марка	Вентс					
Модель	Квайт-Х 100 Т					
Питоме споживання енергії (кВт.год/(м²/рік))	Холодний		Помірний		Теплий	
	-31.1	B	-14.7	E	-5.3	F
Тип установки	Односпрямована					
Тип приводу	Одношвидкісний					
Тип теплообміннику	Немає					
Максимальна витрата повітря (м³/год)	97					
Споживана потужність (Вт)	7.5					
Еталонна об'ємна витрата (м³/с)	0.019					
Питома споживана потужність у вихідній точці (Вт/(м³/год))	0.077					
Спосіб керування приводом	Ручне керування					
Максимальні зовнішні витоки (%)	2.7					
Sound power level (дБ(А))	45					
Декларований тип вентиляційної одиниці	RVU UVU					
Річне споживання електрики (кВт.год/рік)	Холодний		Помірний		Теплий	
	97		97		97	
Річне збереження тепла (кВт.год/рік)	Холодний		Помірний		Теплий	
	3355		1715		776	