# Квайт-Х 100 ВТН



Витяжні осьові надтихі вентилятори

- Рівень звукового тиску LpA на відстані 3 м: 24
- Тип крильчатки: Осьовий
- Матеріал корпусу: Пластик
- Короткий фланець
- Захист від зворотньої тяги: Зворотний клапан
- Шнурковий вимикач
- Датчик вологості
- Таймер: Таймер вимкнення
- Підшипник кочення

| | Одиниця виміру | Квайт-Х 100 ВТН |
|---|---|---|
| Розмір повітропроводу, який приєднується | мм | 100 |
| Максимальна напруга живлення | В | 240 |
| Мінімальна напруга живлення | В | 220 |
| Частота мережі живлення | Гц | 50 |
| Номінальна потужність | Вт | 7 |
| Максимальний струм | А | 0.05 |
| Максимальна витрата повітря | м³/год | 98 |
| Рівень звукового тиску LpA на відстані 3 м | дБ(А) | 24 |
| Вага | кг | 0.55 |
| Максимальна температура оточуючого повітря | °С | 40 |
| Мінімальна температура оточуючого повітря | °С | 1 |
| Клас захисту | - | IP45 |
| Матеріал крильчатки | - | Пластик |

## Розміри

| ØD | B | H | L | L1 |
|---|---|---|---|---|
| 99 | 158 | 136 | 81 | 26 |

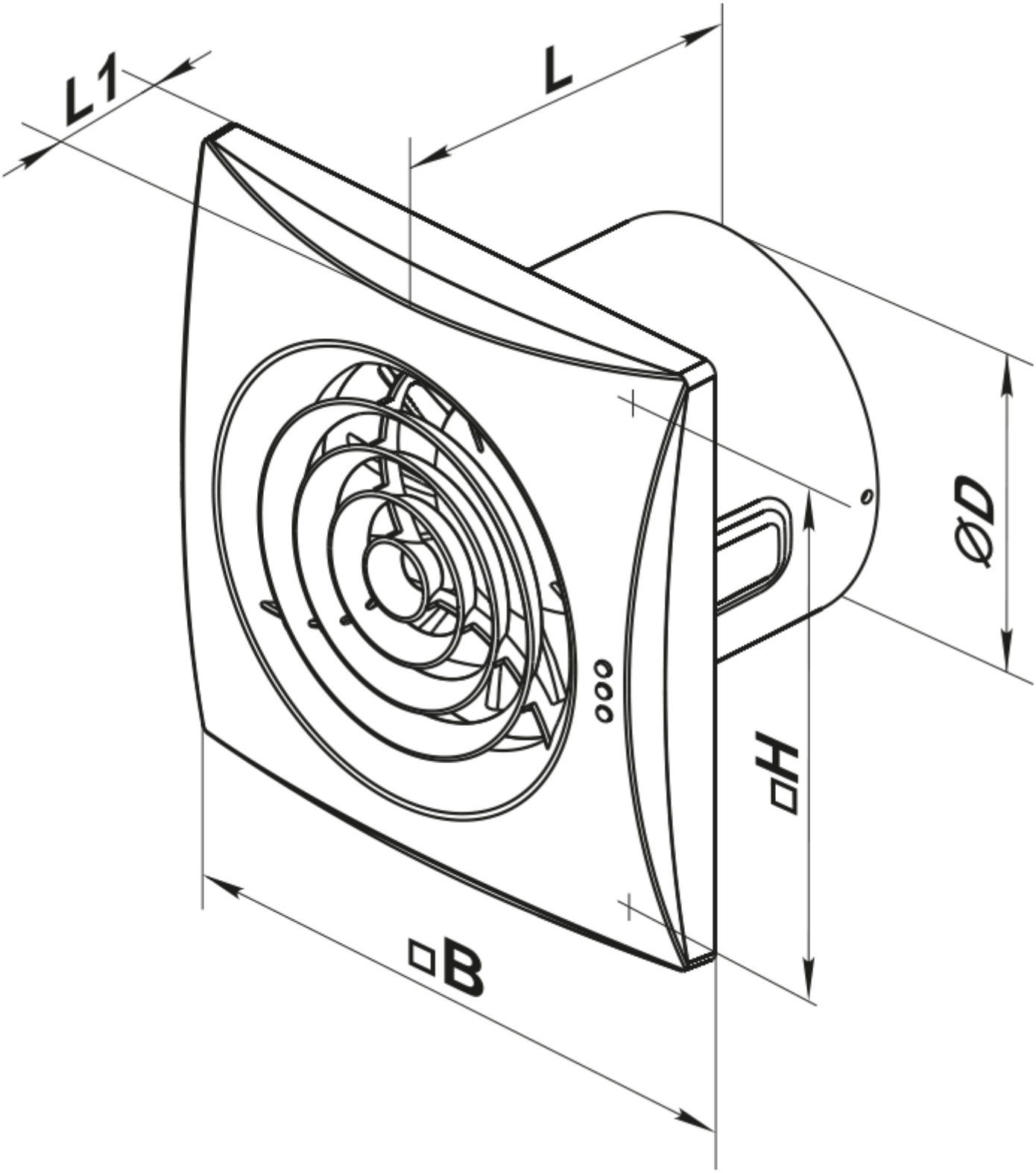


## Аксесуари

### Пластикові решітки вентиляційні

| Найменування | Фото | Опис |
|---|---|---|

| | | |
|---|---|---|
| МВ 100 В |  | Пластикові решітки з нахиленими ламелями, двоелементні |

### Зєднувально-монтажні елементи

| Найменування | Фото | Опис |
|---|---|---|
| ПВТ 050/10 |  | ПВХ-клейка стрічка – ізоляційна стрічка, що складається з пластифікованої полівінілхлоридної основи з нанесеним на неї клейовим шаром |
| ПВТ 050/30 |  | ПВХ-клейка стрічка – ізоляційна стрічка, що складається з пластифікованої полівінілхлоридної основи з нанесеним на неї клейовим шаром |
| ПВТ 050/50 |  | ПВХ-клейка стрічка – ізоляційна стрічка, що складається з пластифікованої полівінілхлоридної основи з нанесеним на неї клейовим шаром |
| Х 100 |  | Хомути призначені для швидкого та надійного монтажу і з'єднання різних елементів вентиляційної системи круглого перерізу. Виготовляються зі смуги нержавіючої сталі |

### Пластикові системи круглих повітропроводів

| Найменування | Фото | Опис |
|---|---|---|
| 1805 |  | Для стінового монтажу |

### Гнучкі повітроводи

| Найменування | Фото | Опис |
|---|---|---|
| Полівент Н |  | Гнучкий неізольований повітропровід з металізованої плівки |

### Зворотні клапани для побутової вентиляції

| Найменування | Фото | Опис |
|---|---|---|
| КО 100 |  | Зворотній клапан призначений для побутових вентиляторів |
| КО1 100 |  | Зворотній клапан призначений для побутових вентиляторів |

### Віконні провітрювачі

| Найменування | Фото | Опис |
|---|---|---|

| | | |
|---|---|---|
| ПО 400 |  | Віконні припливні провітрювачі для вентиляції |

### Пластикові ковпаки вентиляційні

| Найменування | Фото | Опис |
|---|---|---|
| МВ 102 ВК |  | Припливно-витяжні ковпаки пластикові |

### Металеві ковпаки вентиляційні

| Найменування | Фото | Опис |
|---|---|---|
| МВМ 102 В Н |  | Витяжні ковпаки металеві |

## Екодизайн

| Торгова марка | Вентс | | | | | |
|---|---|---|---|---|---|---|
| Модель | Квайт-Х 100 ВТН | | | | | |
| Питоме споживання енергії (кВт.год/(м²/рік)) | Холодний | | Помірний | | Теплий | |
| | -31.1 | B | -14.7 | E | -5.3 | F |
| Тип установки | Односпрямована | | | | | |
| Тип приводу | Одношвидкісний | | | | | |
| Тип теплообміннику | Немає | | | | | |
| Максимальна витрата повітря (м³/год) | 97 | | | | | |
| Споживана потужність (Вт) | 7.5 | | | | | |
| Еталонна об'ємна витрата (м³/с) | 0.019 | | | | | |
| Питома споживана потужність у вихідній точці (Вт/(м³/год)) | 0.077 | | | | | |
| Спосіб керування приводом | Ручне керування | | | | | |
| Максимальні зовнішні витоки (%) | 2.7 | | | | | |
| Декларований тип вентиляційної одиниці | RVU UVU | | | | | |
| Sound power level (дБ(А)) | 45 | | | | | |
| Річне споживання електрики (кВт.год/рік) | Холодний | | Помірний | | Теплий | |
| | 97 | | 97 | | 97 | |
| Річне збереження тепла (кВт.год/рік) | Холодний | | Помірний | | Теплий | |
| | 3355 | | 1715 | | 776 | |